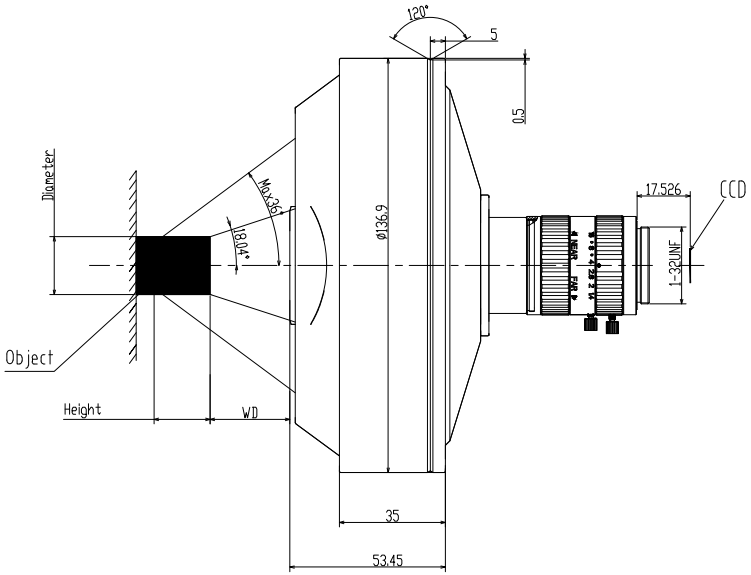

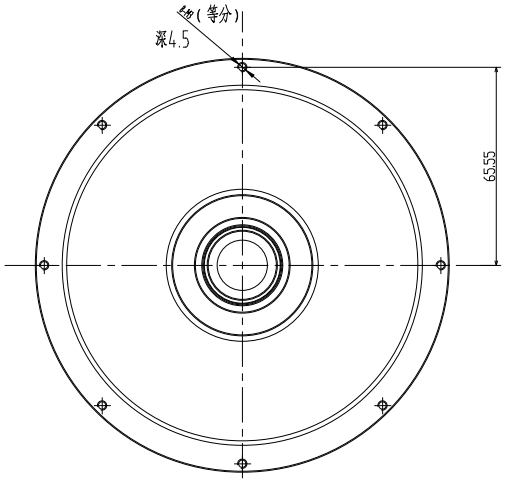

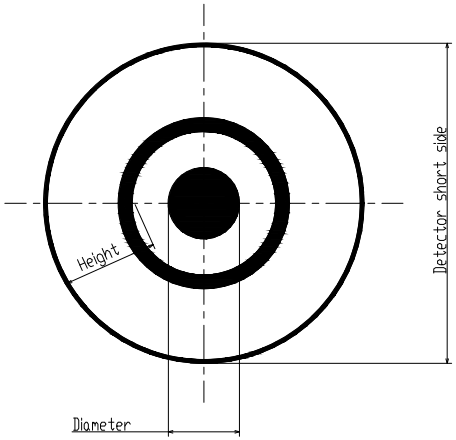

Detector Type	2/3″	
Image Circle	5.32	
Field of view (Diam*Height)	Min	7.5*5.3
	Typical	15*11.86
	Max	30*25
Wavelength Range	450-650	
Working Distance	9-45.4	
F/#	8-16	
Mount	C-mount	

$$C\,(\%) = \frac{\text{Top view diameter (px)}}{\text{Detector short side (px)}} \times 100$$

Diameter(mm)	Height(mm)	WD(mm)	F/#	C%
7	5	44	16	12
10	7.7	41.5	16	17
15	11.86	33.8	12	27
20	16.5	26.2	12	37
25	20.7	18.5	10	51
30	25	9	8	62

					YIXIAN SENSE 易|亚|传|感			图面名称	360°外壁检测镜头规格书		
								机种名称	RF0730A-D		
					绘 图			材 料	/	版 本	V0
					校 对			表面处理	/	比 例	1:1
					审 核			单 位	mm	页 次	1/1
标记	处数	变更内容/原因	担当	变更日期	批 准			视 图			A4