其余 1.6

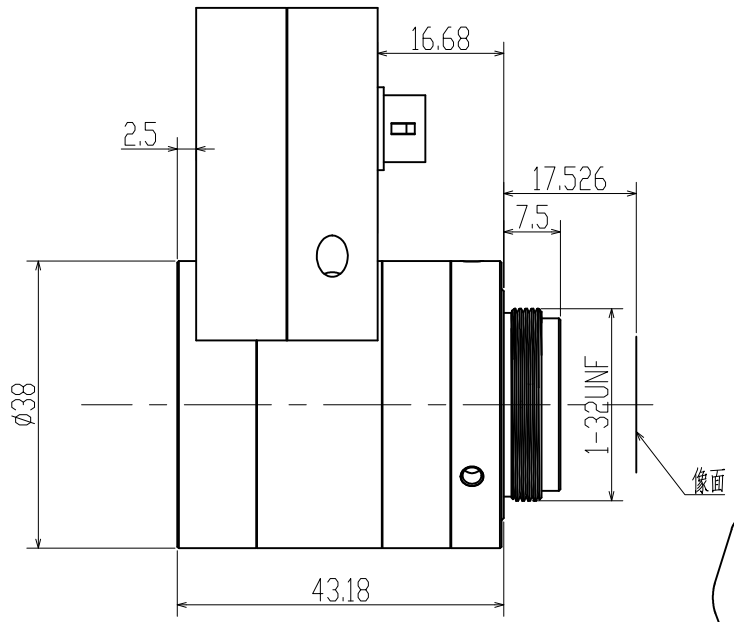

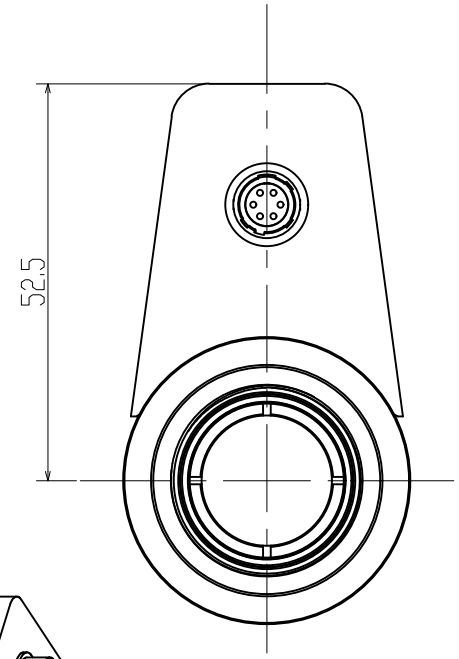

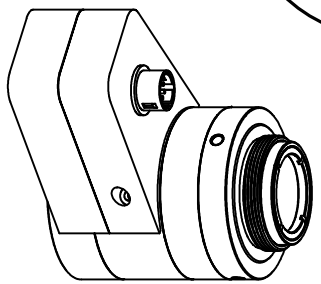

Specification		
Image Size	像面	ø17.6
EFL	焦距	35mm
Optimal WD	建议工作距离范围	250~1000mm
	最佳工作距离范围	300~500mm
Wavelenth	波长	可见光
F.No	通光孔径	F7
Resolution	分辨率	>0.3@110lp/mm
Distortion	畸变	<0.2%
Mount	接口	C Mount
Connector	接口	Aviation sockets
Field of View Angle 视场角(对角×水平×垂直)	1.1″	26.5°×21.5°×15.8°
	2/3″	16.8°×136°×10.9°

标记	处数	变更内容/原因	担当	变更日期

YIXIAN SENSE 易|显|传|感

图面名称	35mm 液态镜头规格书					
机种名称	YT3570F0104					
绘 图			材 料	/	版 本	V0
校 对			表面处理	/	比 例	1:1
审 核			单 位	mm	页 次	1/1
批 准			视 图			A4