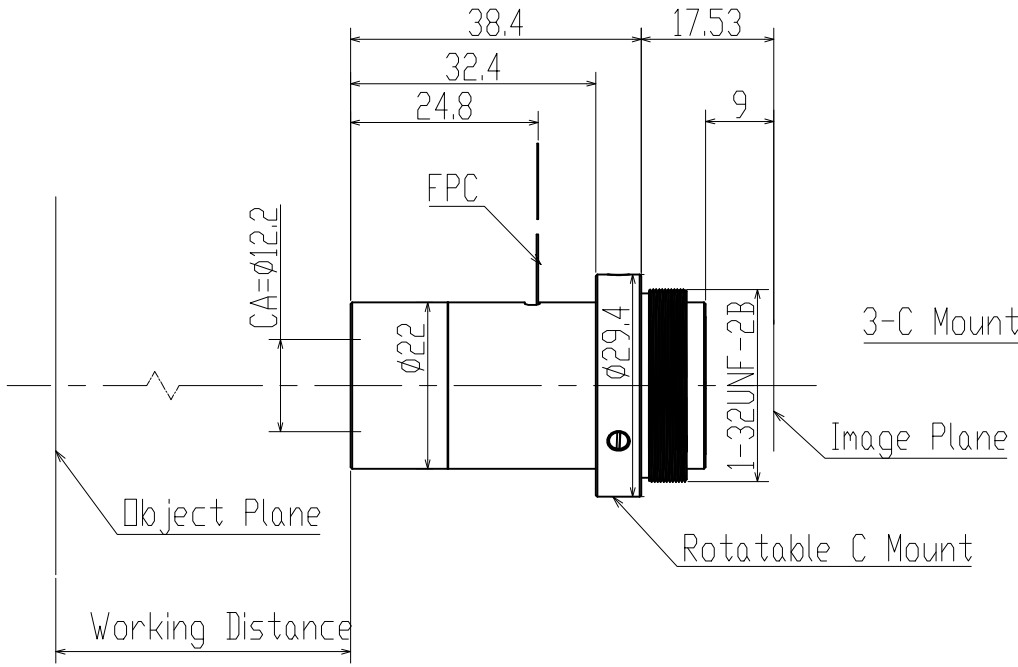

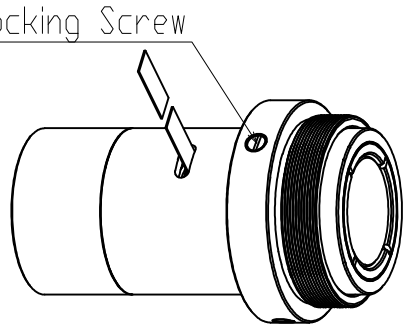

Specification		
Image Size	像面	ϕ17.5
EFL	焦距	17mm
Optimal WD	建议工作距离范围	80~200mm
Effective WD	有效工作距离范围	70~300mm
Wavelenth	波长	可见光
F.No	通光孔径	F5.0
Resolution	分辨率	>0.3@140lp/mm
Distortion	畸变	<1.5%
Mount	接口	C Mount
Connector	接口	Aviation sockets
Field of View Angle 视场角(对角×水平×垂直)	1.1″	48.5°×39.86°×29.6°
	2/3″	31.4°×24.17°×20.2°

标记	处数	变更内容/原因	担当	变更日期

YIXIAN SENSE 易|显|传|感

图面名称	17mm液态镜头规格书				
机种名称	YT1750F0106A				
绘 图			材 料	/	版 本 V0
校 对			表面处理	/	比 例 1:1
审 核			单 位	mm	页 次 1/1
批 准			视 图		A4