其余 1.6

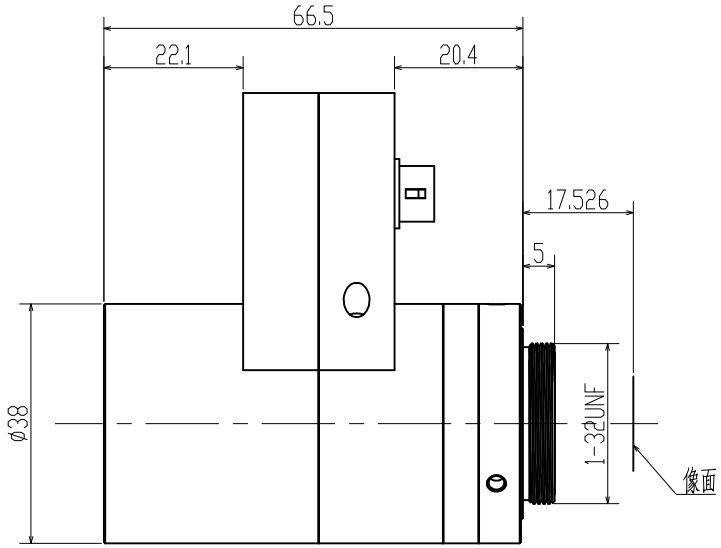

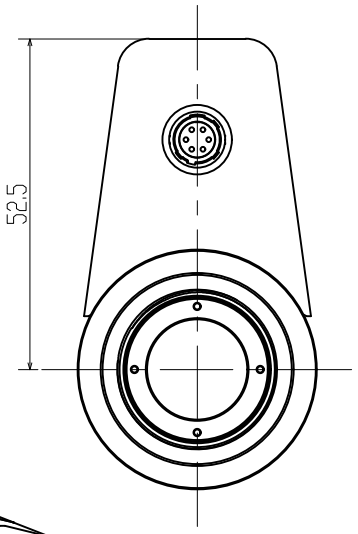

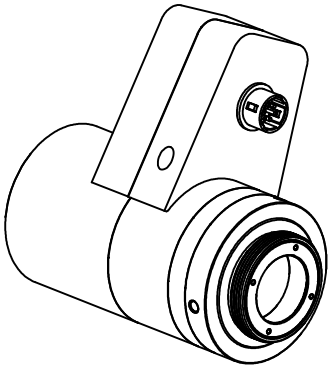

Specification		
Image Size	像面	ø18
EFL	焦距	18mm
Optimal WD	建议工作距离范围	100~2000mm
	最佳工作距离范围	250~500mm
Wavelenth	波长	可见光
F.No	通光孔径	F6
Resolution	分辨率	>0.3@125lp/mm
Distortion	畸变	<0.5%
Mount	接口	C Mount
Connector	接口	Aviation sockets
Field of View Angle 视场角(对角×水平×垂直)	1.1″	47°×42°×23°
	2/3″	27°×21.6°×16.3°

标记	处数	变更内容/原因	担当	变更日期

YIXIAN SENSE 易|显|传|感

图面名称	18mm液态镜头规格书				
机种名称	YT1860F0104				
绘图			材料	/	版本 V0
校对			表面处理	/	比例 1:1
审核			单位	mm	页次 1/1
批准			视图		A4