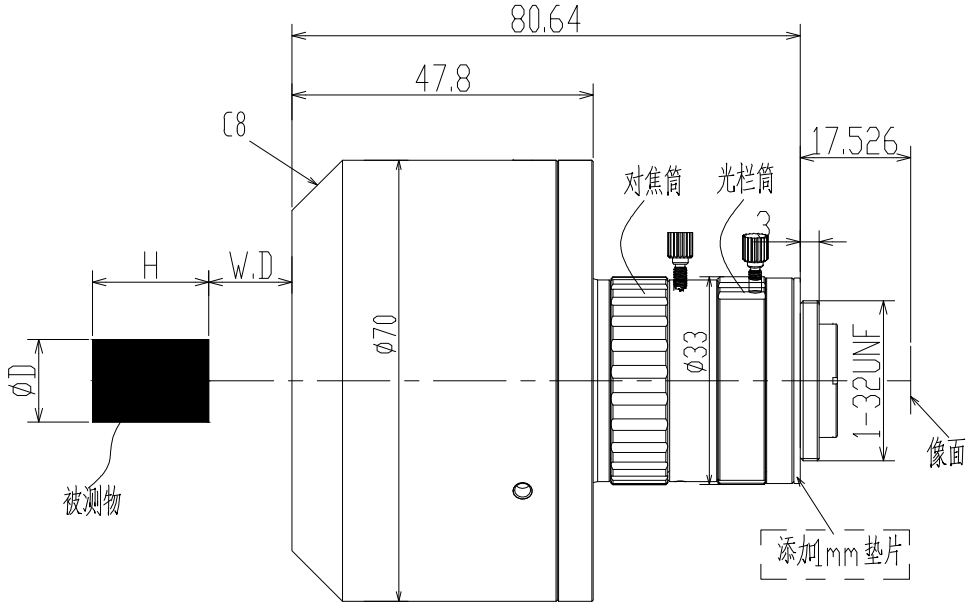

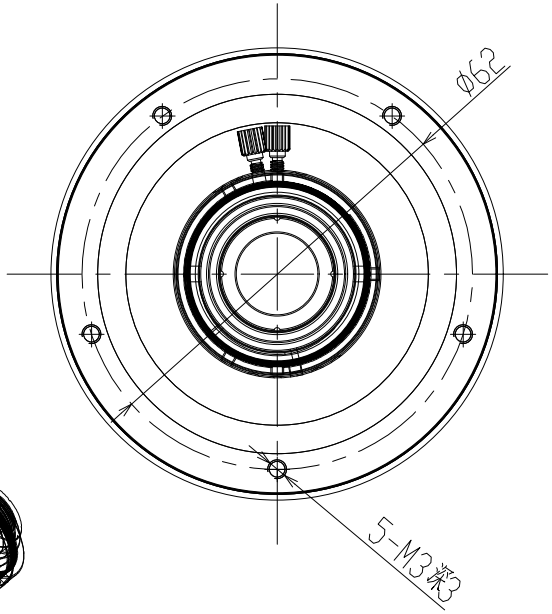

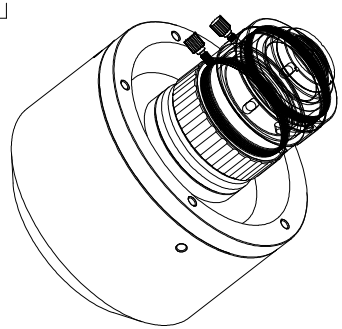

Specification	
传感器	1/1.8″
工作距离	8~23mm
光圈	F5.6~F12
对焦方式	手动对焦
波长	可见光
接口	C Mount

测试范围

外径(ØD)	高(H)	工作距离(mm)	光圈(F)
12	12.3	8	5.6
10	10.5	11	5.6
8	8.2	14.5	8
6	6	17.9	8
4	4	21	12
4	2.8	23	12

标记	处数	变更内容/原因	担当	变更日期

YIXIAN SENSE 易|显|传|感

图面名称	360°外壁检测镜头规格书					
机种名称	RF0312F-I					
绘图			材料	/	版本	V0
校对			表面处理	/	比例	1:1
审核			单位	mm	页次	1/1
批准			视图			A4