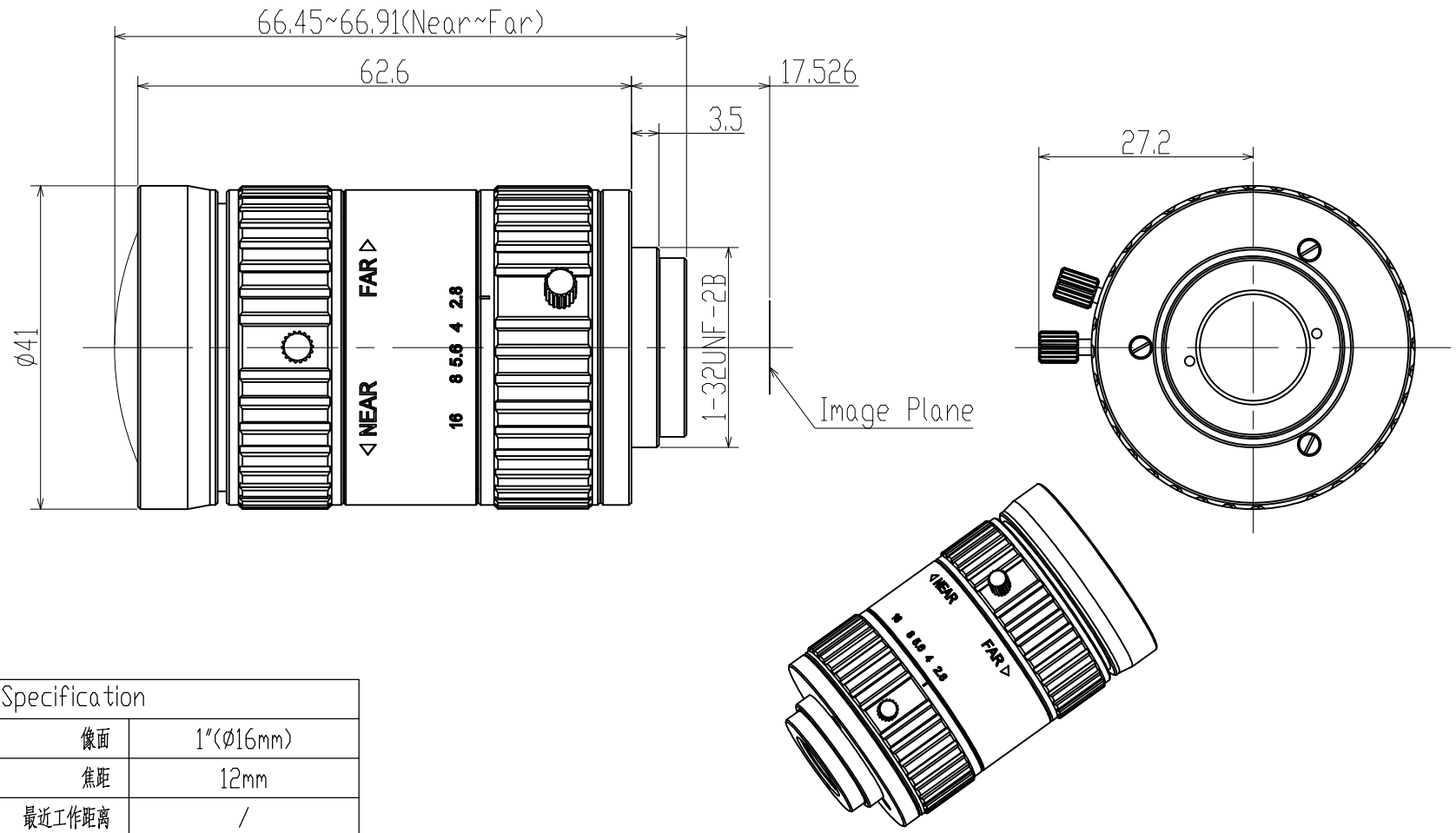

Specification		
Image Size	像面	1"(Ø16mm)
EFL	焦距	12mm
MOD	最近工作距离	/
Wavelenth	波长	420~1000nm
F.No	通光孔径	F1.6~F22
Distortion	畸变	-2.8%@y=8.0mm
Filter Size	滤镜尺寸	/
Mount	接口	C Mount
Field of View Angle 视场角	对角D	68.8°
	水平H	55.0°
	垂直V	41.3°

标记	处数	变更内容/原因	担当	变更日期

YIXIAN SENSE 易|显|传|感

图面名称	12mm工业镜头规格书						
机种名称	FA1216E02						
绘图			材料	/	版本	V0	
校对			表面处理	/	比例	1:1	
审核			单位	mm	页次	1/1	
批准			视图			A4	