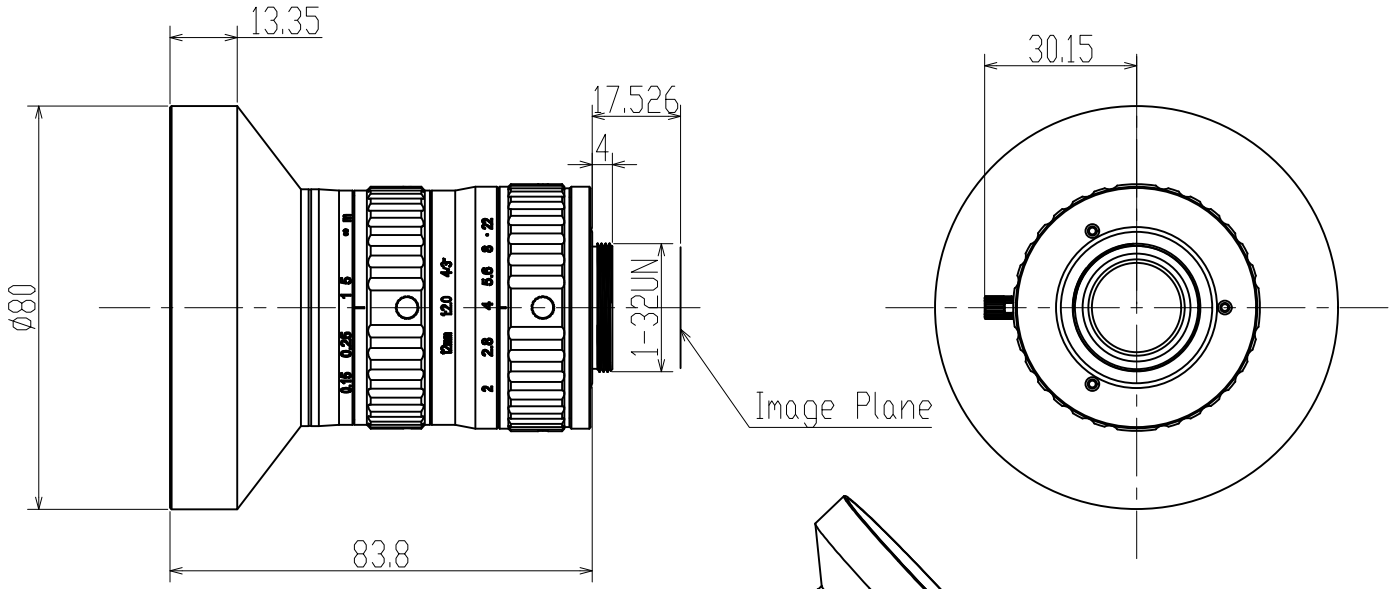

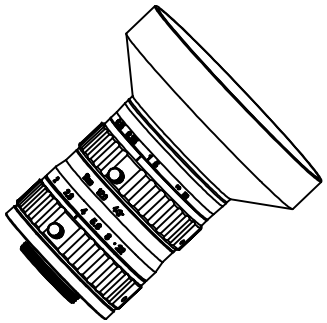

Specification		
Image Size	像面	4/3"(Ø23mm)
EFL	焦距	12mm
MOD	最近工作距离	/
Wavelenth	波长	420~1000nm
F.No	通光孔径	F2.0~F22
Distortion	畸变	-2.05@y=11.5
Filter Size	滤镜尺寸	M77.0xP0.75
Mount	接口	C Mount
Field of View Angle 视场角	对角D	89.1°
	水平H	75.6°
	垂直V	61.2°

标记	处数	变更内容/原因	担当	变更日期							
					YIXIAN SENSE 易|亚|传|感			图面名称	12mm工业镜头规格书		
								机种名称	FA1220H02		
					绘 图			材 料	/	版 本	V0
					校 对			表面处理	/	比 例	1:1
					审 核			单 位	mm	页 次	1/1
					批 准			视 图			A4