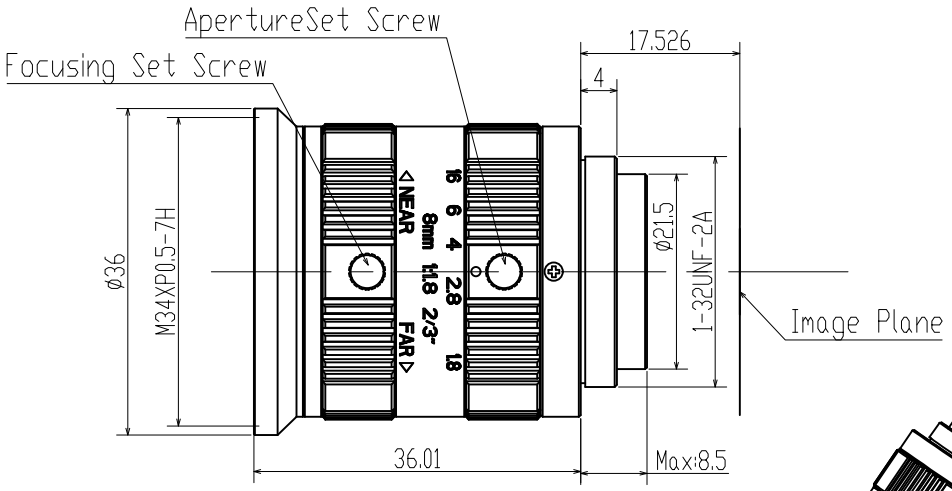

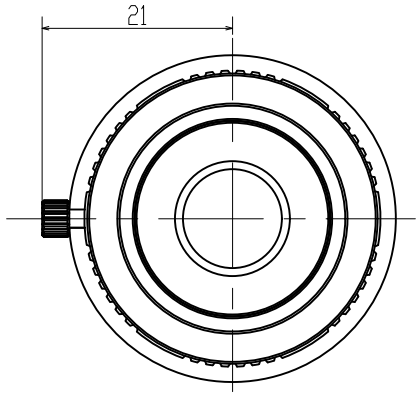

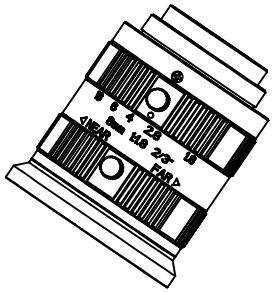

Specification		
Image Size	像面	2/3"
EFL	焦距	8mm
WD	工作距离	100mm~无穷
Wavelenth	波长	可见光
F.No	通光孔径	F1.8~F16
Distortion	畸变	<-0.322%
Filter Size	滤镜尺寸	M34xP0.5
Mount	接口	C Mount
Field of View Angle 视场角	对角D	68.1°
	水平H	54.8°
	垂直V	46.6°

标记	处数	变更内容/原因	担当	变更日期							
					YIXIAN SENSE 易|亚|传|感			图面名称	8mm工业镜头规格书		
								机种名称	FA0818D02		
					绘 图			材 料	/	版 本	V0
					校 对			表面处理	/	比 例	1:1
					审 核			单 位	mm	页 次	1/1
					批 准			视 图			A4