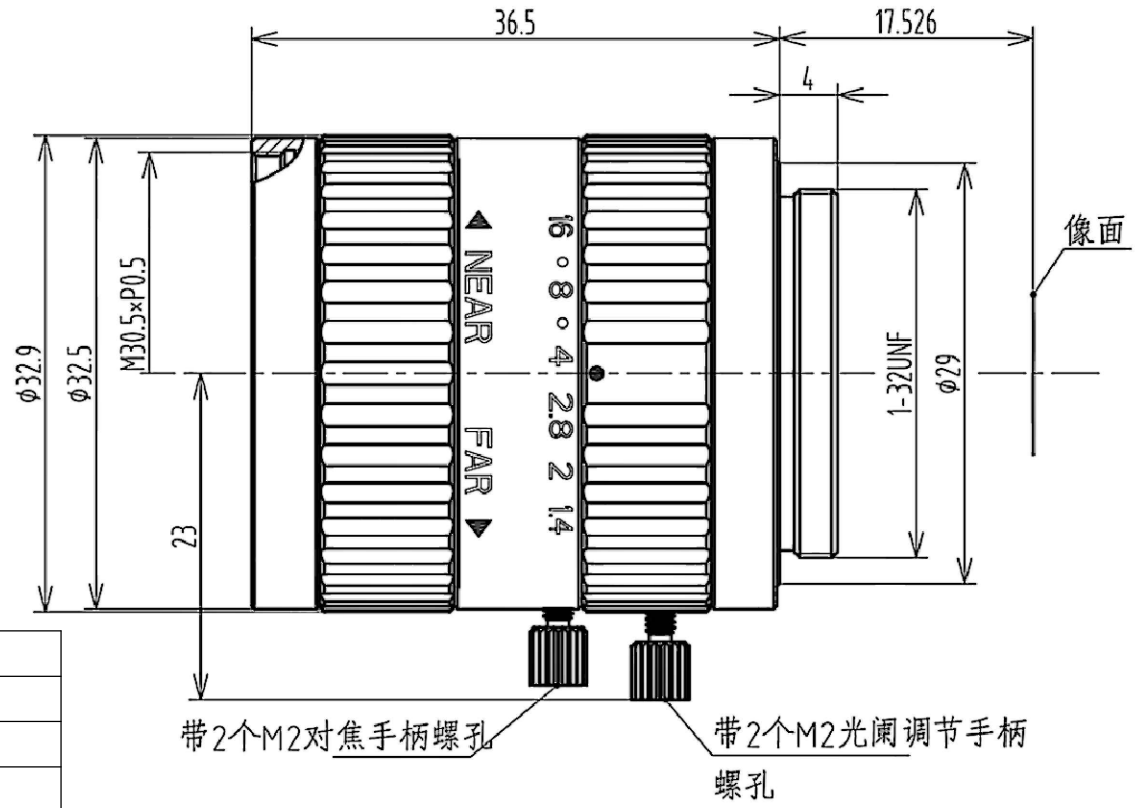

Specification				
Focal Length		f=12mm		
F/NO		F1.4~F16		
Image Size		2/3"(8.8X6.6mm)	1/2"(6.4X4.8mm)	
Angle FOV	H	39°	29.48°	
	V	30.3°	22.8°	
	D	46.6°	35.7°	
Distortion(TV)		<-0.8%	<-0.4%	
Focus distance(min)		0.15m		
Flange back		17.526mm in air		
Back focus		13mm(min)		
Filter screw size		M30.5xP0.5		
Front/Rear Effective Dia		/		
Mount		C Mount		
Temperature		-10~+50°C		
Storage Temperature Range		-20~+60°C		

标记	处数	变更内容/原因	担当	变更日期							
					YIXIAN SENSE 易图特感			图面名称	12mm工业镜头规格书		
								机种名称	FA1214D02		
					绘 图			材 料	/	版 本	V0
					校 对			表面处理	/	比 例	1:1
					审 核			单 位	mm	页 次	1/1
					批 准			视 图			A4