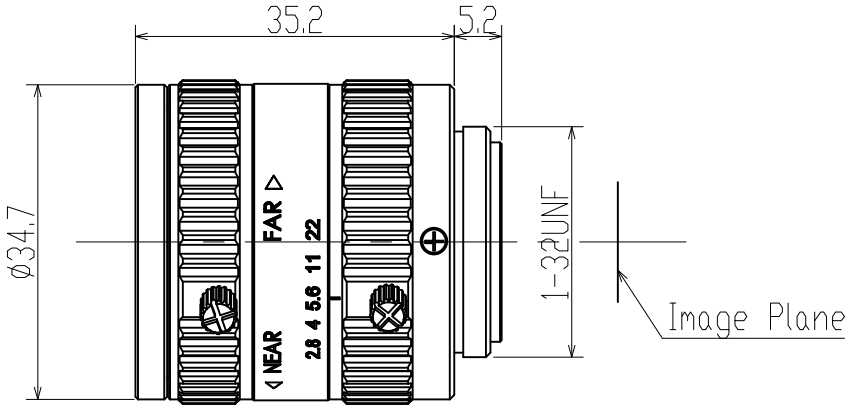

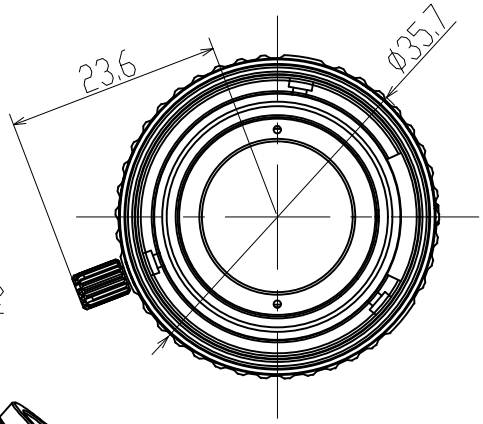

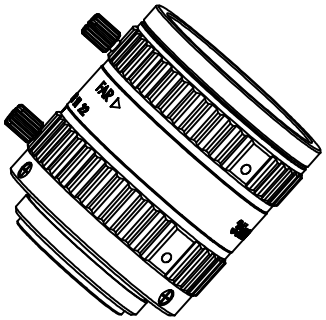

Specification		
Image Size	像面	1"(Ø16mm)
EFL	焦距	35mm
MOD	最近工作距离	/
Wavelenth	波长	420~1000nm
F.No	通光孔径	F2~close
Distortion	畸变	-0.28@y=8mm
Filter Size	滤镜尺寸	M30.5xP0.5
Mount	接口	C Mount
Field of View Angle 视场角	对角D	26.10°
	水平H	20.83°
	垂直V	15.72°

标记	处数	变更内容/原因	担当	变更日期							
					YIXIAN SENSE 易|亚|传|感			图面名称	35mm工业镜头规格书		
								机种名称	FA3520E02		
					绘 图			材 料	/	版 本	V0
					校 对			表面处理	/	比 例	1:1
					审 核			单 位	mm	页 次	1/1
					批 准			视 图			A4