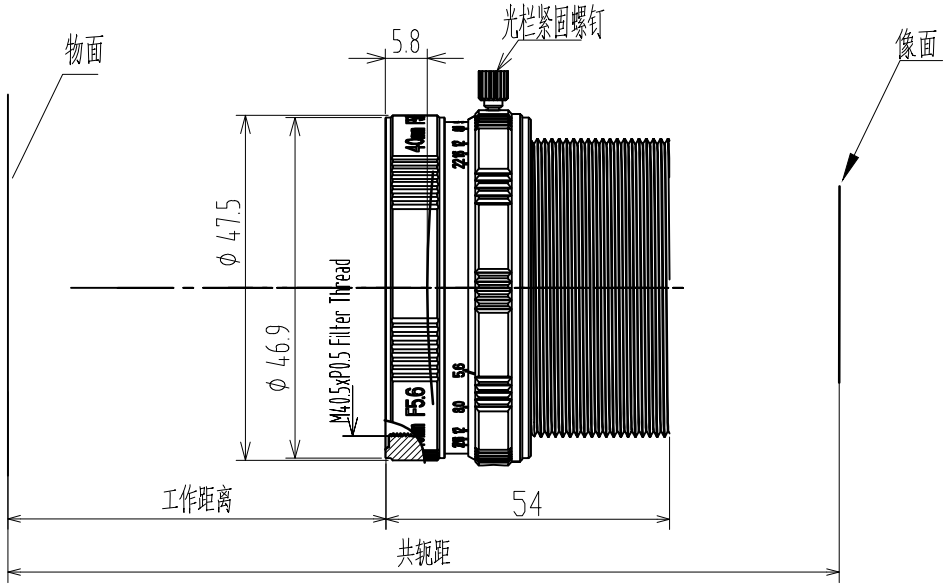

Specification			
Magnification	-0.04X	-0.16X	-0.3X
Working Distance	1080±5	281±5	158±5
Image Distance	/	/	/
Conjugate Distance	1162±9	368±9	251±9
Flange Focal Distance			
Max Image	ø60		
F/#	5.6~22		
EFL	41		
FOV	69°		
ENP Diameter			
Distortion	<0.15%		
Structure	6G		
Image Quality			
Axis	ø21	ø30	ø43
160lp/mm	160lp/mm	160lp/mm	120lp/mm

倍率	共轭距	工作距	Φ43.27视场	Φ57视场	Φ60视场
0.04x	1162	1080	1081.8	1425.0	1500.0
0.07x	704	610	618.1	814.3	857.1
0.10x	505	430	432.7	570.0	600.0
0.13x	428	342	332.8	438.5	461.5
0.16x	368	281	270.4	356.3	375.0
0.19x	328	239	227.7	300.0	315.8
0.22x	299	209	196.7	259.1	272.7
0.25x	277	186	173.1	228.0	240.0
0.28x	261	168	154.5	203.6	214.3
0.30x	251	158	144.2	190.0	200.0

标记	处数	变更内容/原因	担当	变更日期

YIXIAN SENSE 易|显|传|感

图面名称	镜头规格书					
机种名称	LS4056H0.16A					
绘 图			材 料	/	版 本	V0
校 对			表面处理	/	比 例	1:1
审 核			单 位	mm	页 次	1/1
批 准			视 图			A4