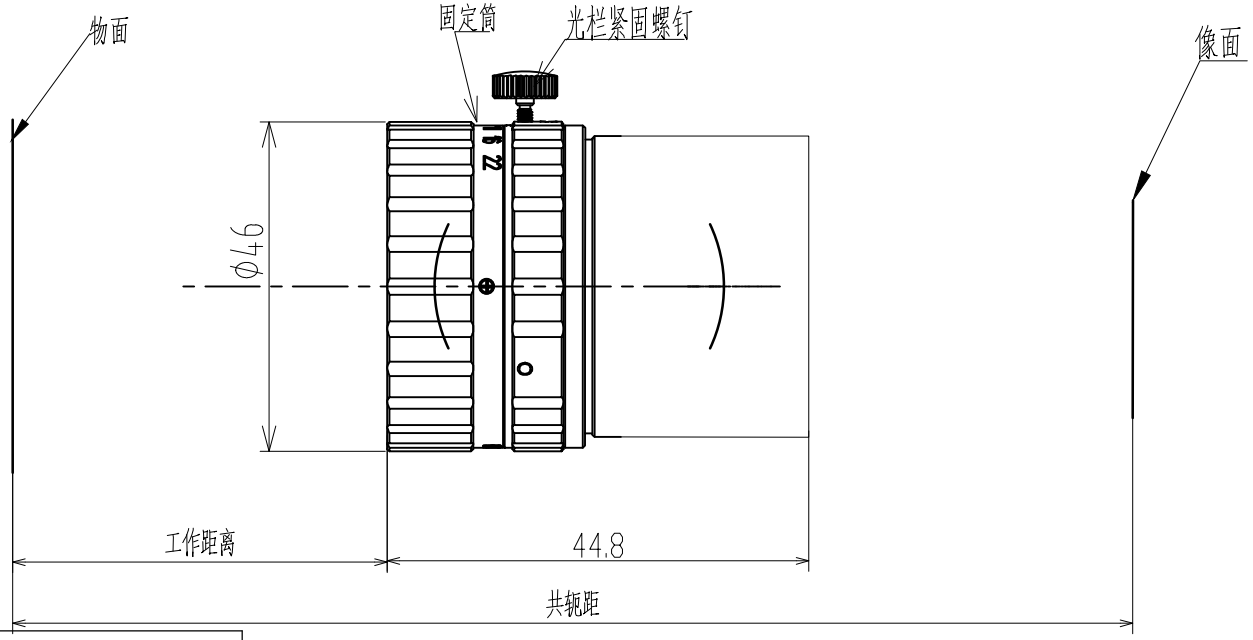

Specification			
Magnification	-0.04X	-0.1X	-0.33X
Working Distance	1550±5	640±5	222±5
Image Distance	/	/	/
Conjugate Distance	1629.1±9	722.8±9	318.5±9
Flange Focal Distance			
Max Image	Ø62		
F/#	4.0~22		
EFL	60		
FOV	49°		
ENP Diameter	13.1		
Distortion	<0.1%		
Structure	6G		
Image Quality			
Axis	Ø21	Ø30	Ø43
125lp/mm	125lp/mm	125lp/mm	100lp/mm

倍率	共轭距	工作距	Φ43.27视场	Φ57视场	Φ80视场
0.04x	1629.1	1550	1081.8	1425	1500
0.05x	1329.7	1250	865.4	1140	1200
0.06x	1130.3	1050	721.2	950	1000
0.07x	980.9	900	618.1	814.3	857.1
0.08x	876.5	795	540.9	712.5	750
0.09x	792.1	710	480.8	633.3	666.7
0.1x	722.8	640	432.7	570	600
0.11x	673.3	590	393.4	518.2	545.5
0.12x	625.9	542	360.6	475	500
0.13x	587.5	503	332.8	438.5	461.5
0.14x	555.1	470	309.3	407.1	428.6
0.15x	525.8	440	288.5	380	400
0.18x	445.1	357	240.4	316.7	333.3
0.21x	415.4	326	206	271.4	285.7
0.24x	381.2	290	180.3	237.5	250
0.27x	356	263	160.3	211.1	222.2
0.30x	334.8	240	144.2	190	200
0.33x	318.5	222	131.1	172.7	181.8

标记	处数	变更内容/原因	担当	变更日期

YIXIAN SENSE 易|显|传|感

图面名称	镜头规格书						
机种名称	LS6040H0.1A						
绘 图			材 料	/	版 本	V0	
校 对			表面处理	/	比 例	1:1	
审 核			单 位	mm	页 次	1/1	
批 准			视 图			A4	