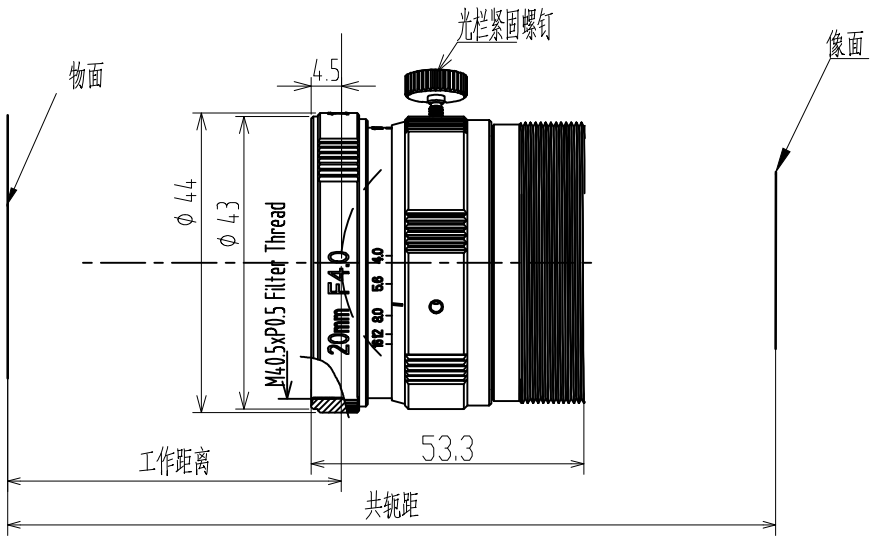

Specification			
Magnification	-0.02X	-0.065X	-0.3X
Working Distance	1035±5	314±5	61±5
Image Distance	/	/	/
Conjugate Distance	1102±9	382±9	134±9
Flange Focal Distance			
Max Image	ø32		
F/#	4.0~22		
EFL	20		
FOV	69°		
ENP Diameter	4.7		
Distortion	<0.2%		
Structure	7G		
Image Quality			
Axis	ø16	ø21	ø32
120lp/mm	120lp/mm	100lp/mm	80lp/mm

倍率	共轭距	工作距	Φ14视场	Φ28视场	Φ32视场
0.02x	1102	1035	700.0	1400	1600.0
0.035x	658	590	400.0	800.0	914.3
0.05x	478	410	280.0	560.0	640.0
0.065x	382	314	215.4	430.8	492.3
0.08x	322	253	175.0	350.0	400.0
0.1x	269	200	140.0	280.0	320.0
0.12x	236	166	116.7	233.3	266.7
0.14x	211	141	100.0	200.0	228.6
0.16x	192	122	87.5	175.0	200.0
0.18x	179	108	77.8	155.6	177.8
0.2x	167	96	70.0	140.0	160.0
0.22x	159	87	63.6	127.3	145.5
0.25x	147	75	56.0	112.0	128.0
0.28x	139	66	50.0	100.0	114.3
0.3x	134	61	46.7	93.3	106.7

标记	处数	变更内容/原因	担当	变更日期

YIXIAN SENSE 易|显|传|感

图面名称	镜头规格书					
机种名称	LS2040H0.06A					
绘 图			材 料	/	版 本	V0
校 对			表面处理	/	比 例	1:1
审 核			单 位	mm	页 次	1/1
批 准			视 图			A4