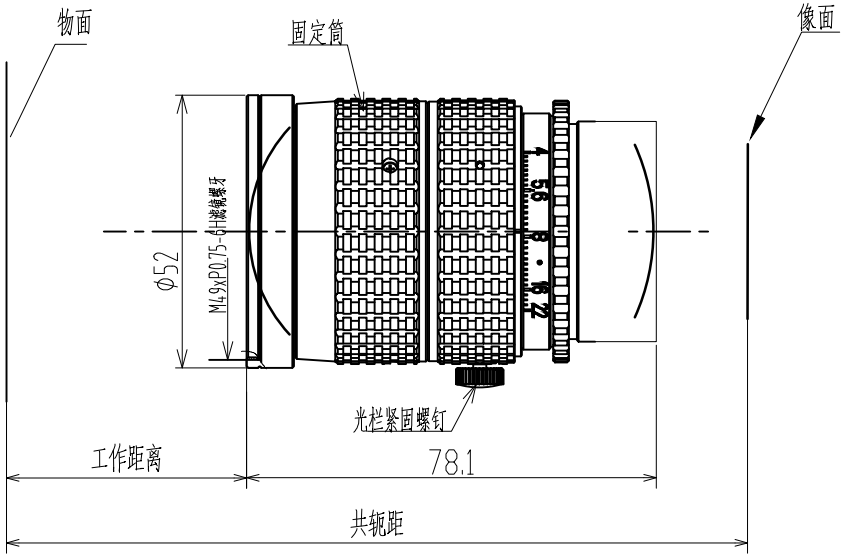

Specification			
Magnification	-0.07X	-0.1X	-0.13X
Working Distance	730±5	520±5	405±5
Image Distance	/	/	/
Conjugate Distance	839.5±9	625.9±9	512.4±9
Flange Focal Distance			
Max Image	Ø62		
F/#	4.0~22		
EFL	50		
FOV	59°		
ENP Diameter	12		
Distortion	<0.05%		
Structure	6G		
Image Quality			
Axis	Ø21	Ø43	Ø62
125lp/mm	125lp/mm	125lp/mm	100lp/mm

倍率	共轭距	工作距	Φ43.27视场	Φ57视场	Φ60视场
0.07x	839.4	735	618	814	857
0.075x	794.6	690	577	760	800
0.08x	754.9	650	541	713	750
0.085x	715.1	610	509	671	706
0.09x	685.4	580	481	633	667
0.095x	655.6	550	455	600	632
0.lx	625.9	520	433	570	600
0.11x	581.4	475	393	518	545
0.12x	546.8	440	361	475	500
0.13x	512.4	405	333	438	462

标记	处数	变更内容/原因	担当	变更日期

YIXIAN SENSE 易|显|传|感

图面名称	镜头规格书					
机种名称	LS5040H0.1A					
绘 图			材 料	/	版 本	V0
校 对			表面处理	/	比 例	1:1
审 核			单 位	mm	页 次	1/1
批 准			视 图			A4