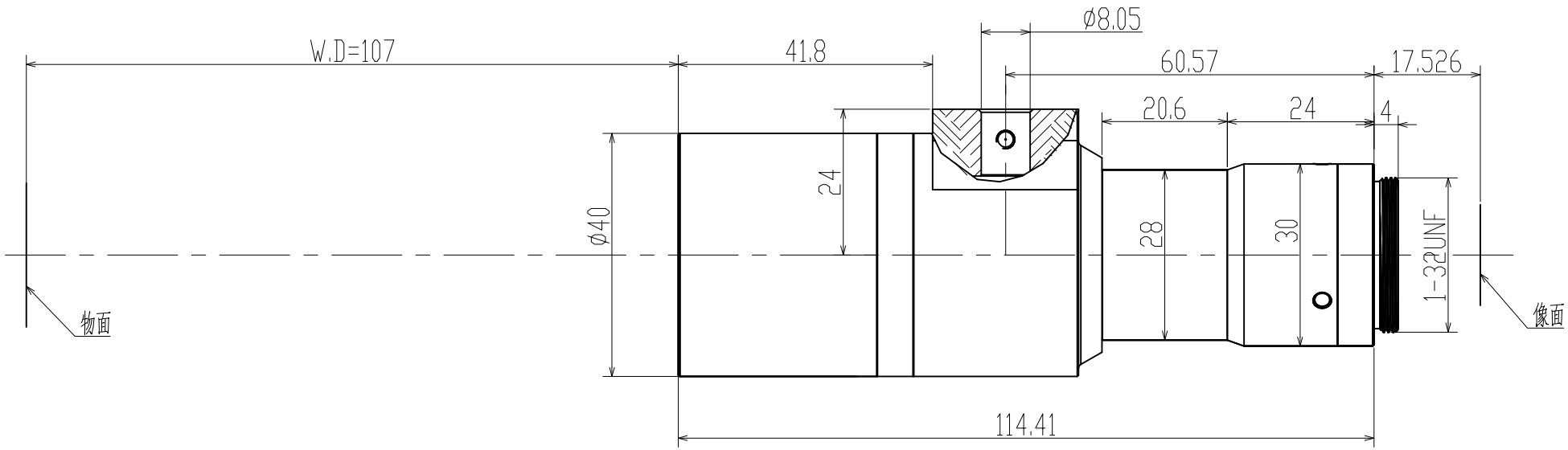

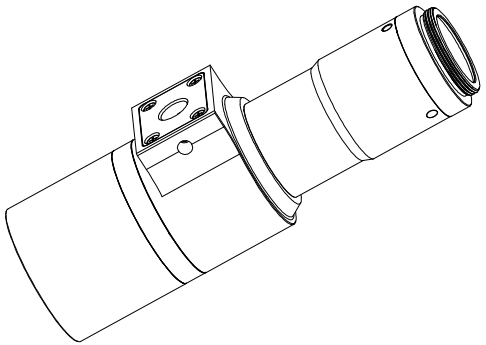

Specification			
Magnification	放大倍率	0.7X	
Conjugate Distance	物像距	239.2mm	
Working Distance	工作距离	107.2mm	
F.No	光圈值	F7	
Object Telecentricity	物方远心度	<0.1°	
Distortion	光学畸变	<0.05%	
Resolution	分辨率	5.3um	
DOF	景深	0.64mm	
NA	数值孔径	0.05	
Mount	接口	C Mount	
Max Image Circle	像面	1″	2/3″
	芯片大小mm	13.1X8.7	8.8X6.4
Object perspective	物方视野mm	18.7X12.4	12.5X9.1

标记	处数	变更内容/原因	担当	变更日期

YIXIAN SENSE 易|显|传|感

图面名称	0.7X同轴远心镜头规格书					
机种名称	TC0.7X107A1					
绘图			材料	/	版本	V0
校对			表面处理	/	比例	1:1
审核			单位	mm	页次	1/1
批准			视图			A4