其余 1.6

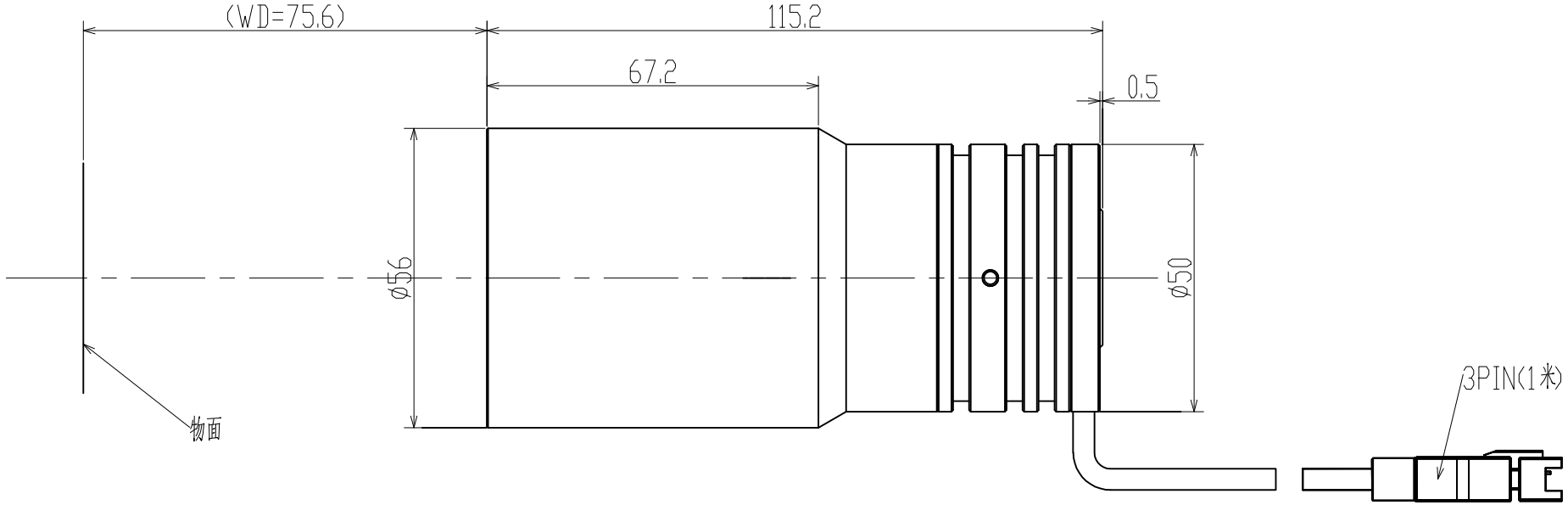

Specification		
DC	直流电压	24V
Power	功率	5W
Electric	电流	<208mA
WD	工作距离	20~200mm
Effective Spot	有效光斑	60mm
Luminous Color	发光颜色	绿光
Degree of uniformity	均匀度	>95%

标记	处数	变更内容/原因	担当	变更日期

YIXIAN SENSE 易|显|传|感

图面名称	40平行光源规格书						
机种名称	PTL40B-G						
绘 图			材 料	/	版 本	V0	
校 对			表面处理	/	比 例	1:1	
审 核			单 位	mm	页 次	1/1	
批 准			视 图			A4	