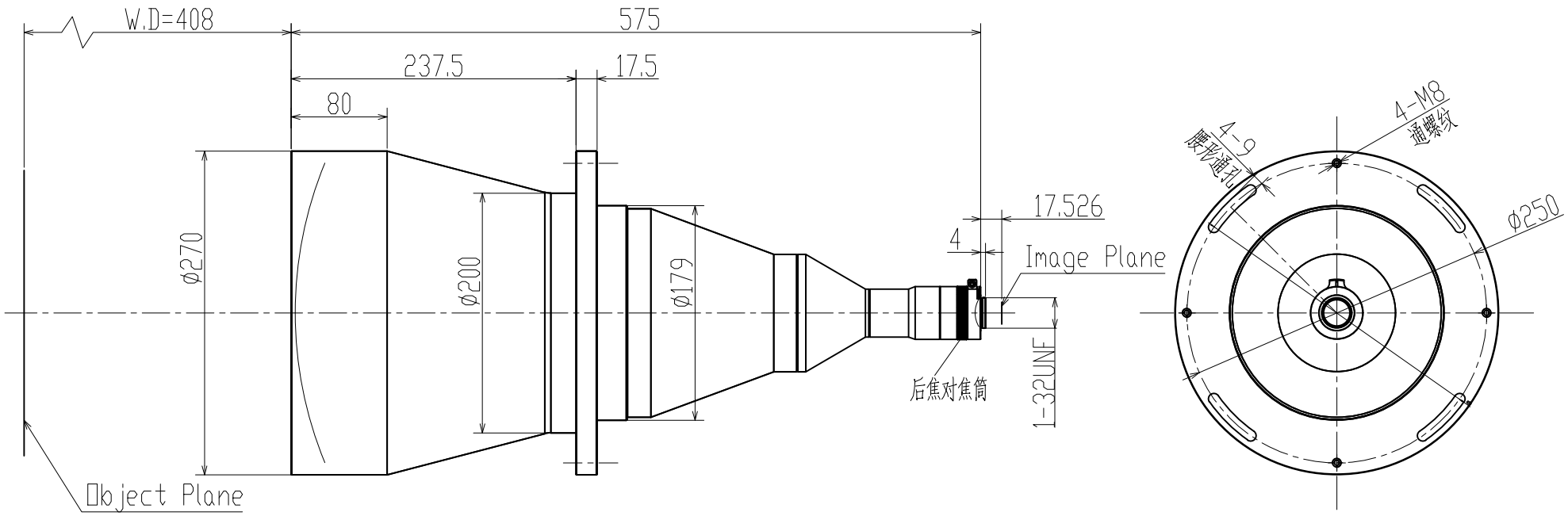

Specification			
Magnification	放大倍率	0.077X	
Conjugate Distance	物像距	1000.5mm	
Working Distance	工作距离	408mm	
F.No	光圈值	F5	
Object Telecentricity	物方远心度	<0.035°	
Distortion	光学畸变	<0.035%	
Resolution	分辨率	46.3um	
DOF	景深	26mm	
Weight	重量	12.9Kg	
Mount	接口	C Mount	
Max Image Circle	像面	1″	1.1″
Object perspective	物方视野mm	216.4	238.1

标记	处数	变更内容/原因	担当	变更日期

YIXIAN SENSE 易|显|传|感

图面名称	0.077X远心镜头规格书					
机种名称	BTL0.077X408A1.1					
绘 图			材 料	/	版 本	V0
校 对			表面处理	/	比 例	1:1
审 核			单 位	mm	页 次	1/1
批 准			视 图			A4