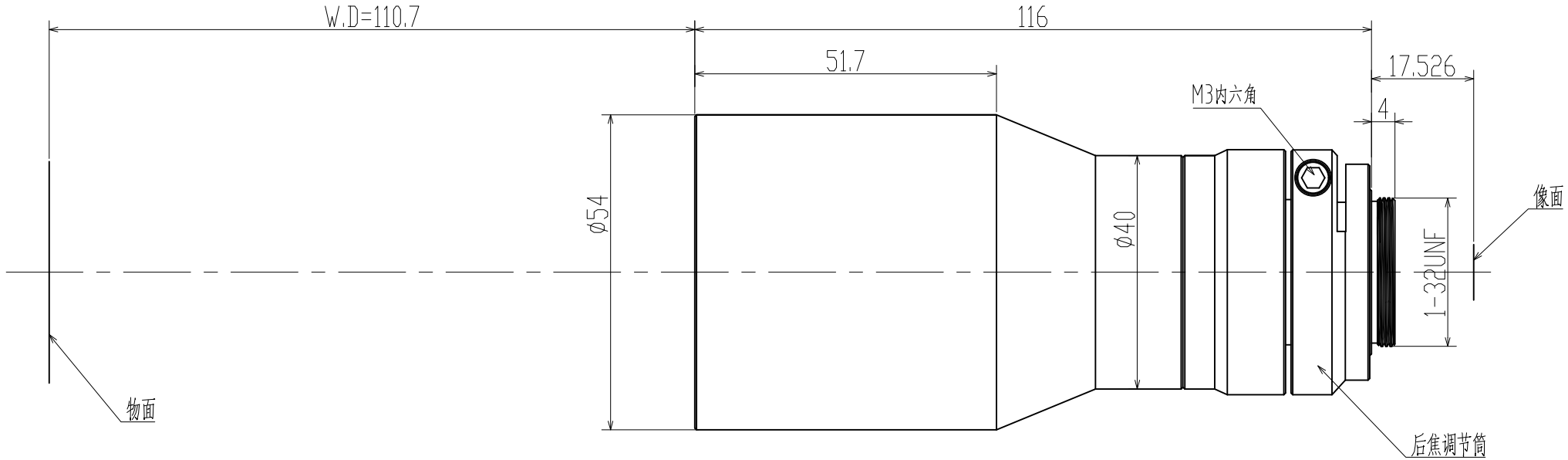

Specification			
Magnification	放大倍率	0.25X	
Conjugate Distance	物像距	244.7mm	
Working Distance	工作距离	110.7mm	
F.No	光圈值	F5.5	
Object Telecentricity	物方远心度	<0.1°	
Distortion	光学畸变	<0.05%	
Resolution	分辨率	>0.3@170lp/mm	
DOF	景深	9.4mm	
NA	数值孔径	0.022	
Mount	接口	C Mount	
Max Image Circle	像面	1/1.7″	1/2.5″
	芯片大小mm	7.4X5.6	5.7X4.3
Object perspective	物方视野mm	29.6X22.4	22.8X17.2

标记	处数	变更内容/原因	担当	变更日期

YIXIAN SENSE 易|显|传|感

图面名称	0.25X 远心镜头规格书					
机种名称	BTL0.25X110A117					
绘 图			材 料	/	版 本	V0
校 对			表面处理	/	比 例	1:1
审 核			单 位	mm	页 次	1/1
批 准			视 图			A4