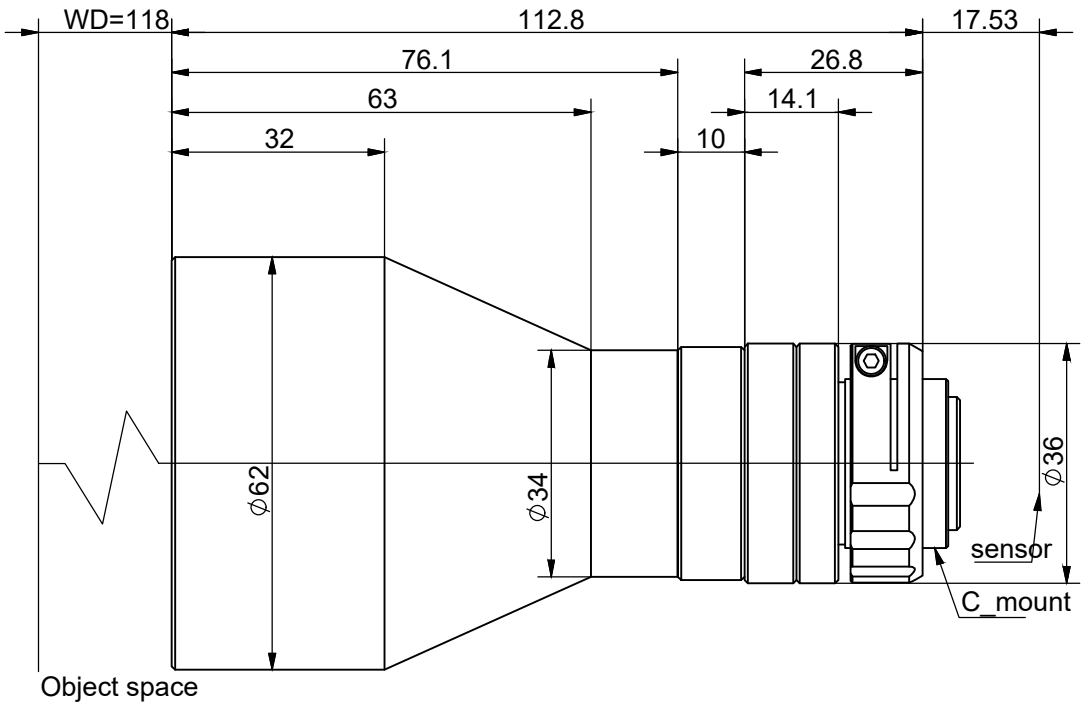


| Specification | | |
|---|---|---|
| Magnification | 放大倍率 | 0.190X |
| Conjugate Distance | 物像距 | 248.3mm |
| Working Distance | 工作距离 | 118±2mm |
| F.No | 光圈值 | F4.18 |
| Object Telecentricity | 物方远心度 | <0.1° |
| Distortion | 光学畸变 | <0.1% |
| MTF | 像方MTF | 226lp/mm>0.3 |
| DOF | 景深 | ±2.5mm |
| NA | 数值孔径 | / |
| Mount | 接口 | C Mount |
| Max Image Circle | 像面 | 1/2.3" |
| | 芯片大小mm | 6.44X4.62 |
| Object perspective | 物方视野mm | 33.8X24.3 |

| 标记 | 处数 | 变更内容/原因 | 担当 | 变更日期 |
|---|---|---|---|---|
| | | | | |

YIXIAN SENSE 易|显|传|感

| | | | | | | | |
|---|---|---|---|---|---|---|---|
| 图面名称 | 0.190X远心镜头规格书 | | | | | | |
| 机种名称 | BTL0.190X118B12 | | | | | | |
| 绘图 | | | 材料 | / | 版本 | V0 | |
| 校对 | | | 表面处理 | / | 比例 | 1:1 | |
| 审核 | | | 单位 | mm | 页次 | 1/1 | |
| 批准 | | | 视图 | | | A4 | |