其余 1.6

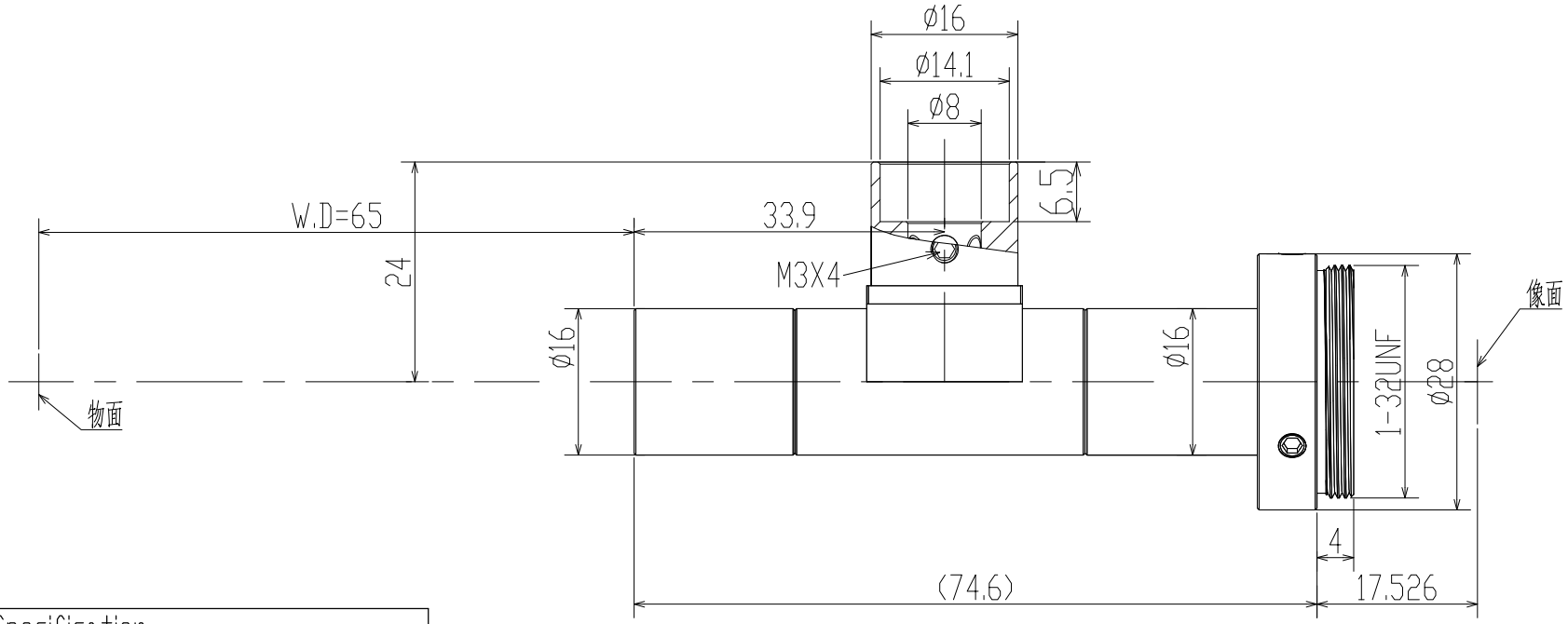

Specification			
Magnification	放大倍率	1.5X	
Conjugate Distance	物像距	157.1mm	
Working Distance	工作距离	65mm	
F.No	光圈值	F14	
Object Telecentricity	物方远心度	<0.1°	
Distortion	光学畸变	<0.05%	
Resolution	分辨率	5um	
DOF	景深	0.23mm	
NA	数值孔径	0.05	
Mount	接口	C Mount	
Max Image Circle	像面	1/1.8″	1/3″
	芯片大小mm	7.1X5.3	4.8X3.6
Object perspective	物方视野mm	4.7X3.5	3.2X2.4

标记	处数	变更内容/原因	担当	变更日期

YIXIAN SENSE 易|显|传|感

图面名称	1.5X同轴远心镜头规格书					
机种名称	TC1.5X65A118					
绘图			材料	/	版本	V0
校对			表面处理	/	比例	1:1
审核			单位	mm	页次	1/1
批准			视图			A4