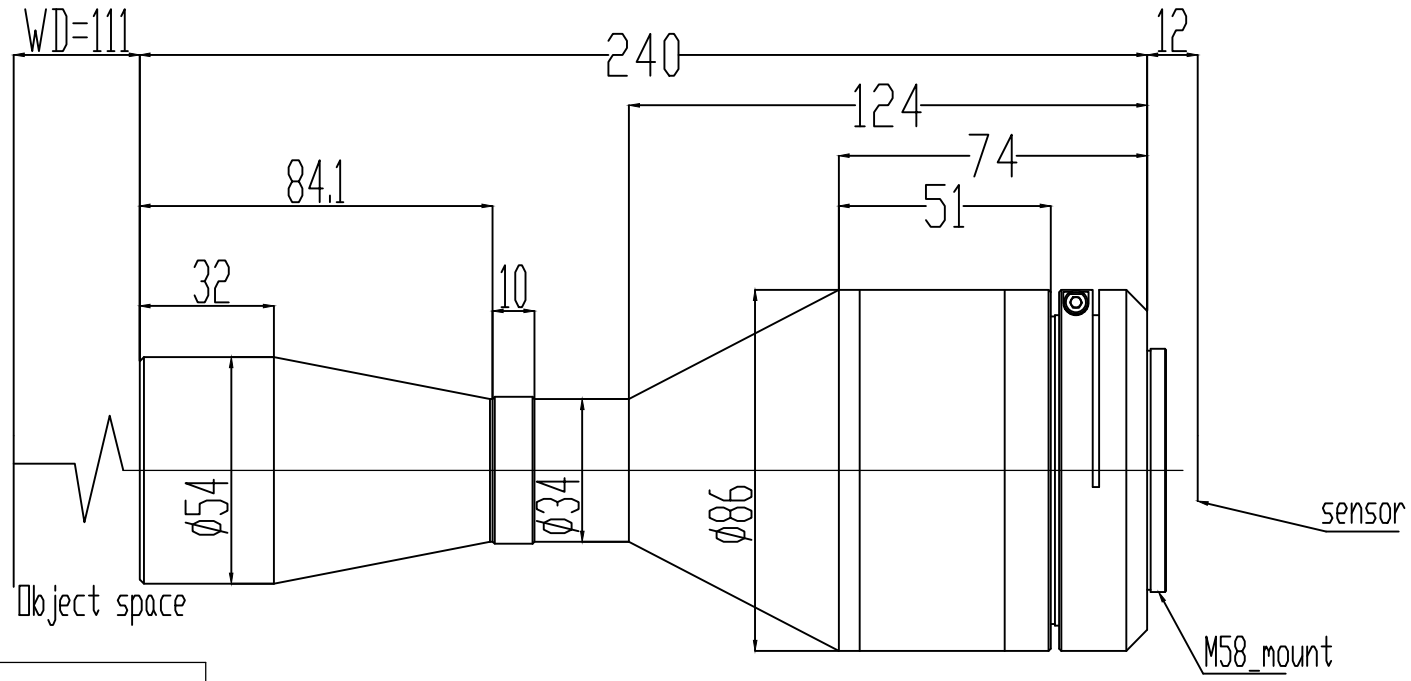

Specification		
Magnification	放大倍率	1.212X
Conjugate Distance	物像距	363.1mm
Working Distance	工作距离	111±2mm
F.No	光圈值	F18.7
Object Telecentricity	物方远心度	<0.1°
Distortion	光学畸变	<0.1%
MTF	像方MTF	66lp/mm>0.3
DOF	景深	±0.6mm
NA	数值孔径	/
Mount	接口	M58 Mount
Max Image Circle	像面	/
	芯片大小mm	36.17X24.11
Object perspective	物方视野mm	29.8X19.8

标记	处数	变更内容/原因	担当	变更日期

YIXIAN SENSE 易|显|传|感

图面名称	1.212X远心镜头规格书					
机种名称	BTL1.212X111B44					
绘图			材料	/	版本	V0
校对			表面处理	/	比例	1:1
审核			单位	mm	页次	1/1
批准			视图			A4