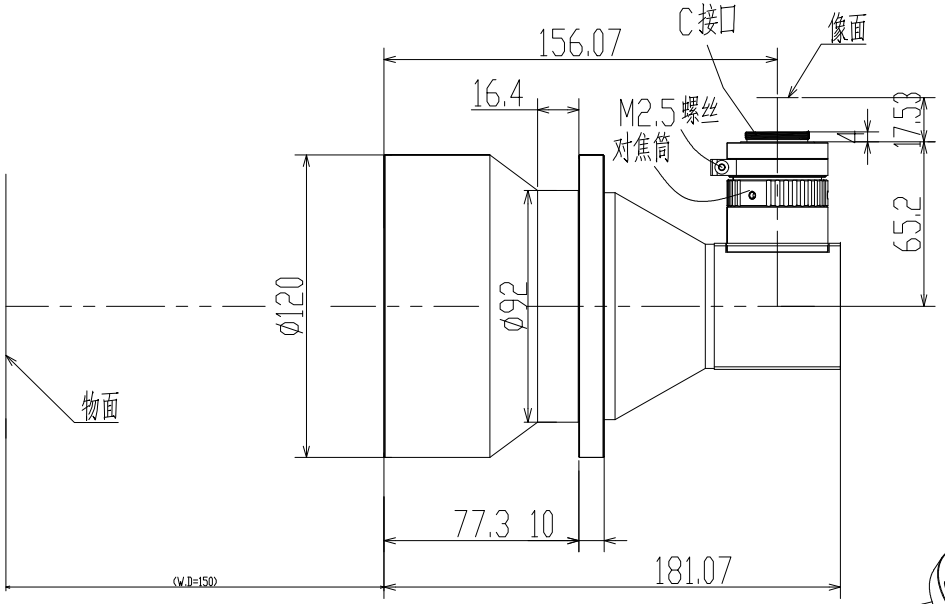

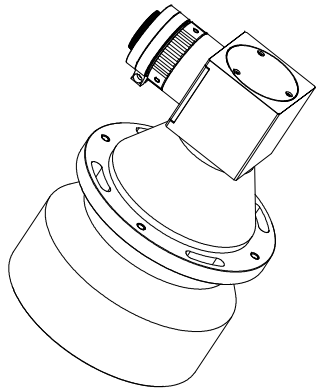

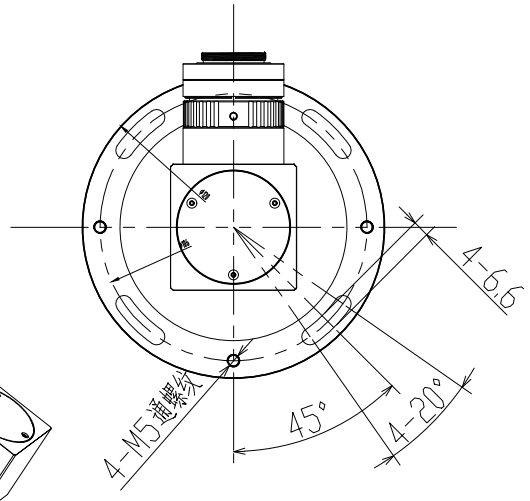

Specification			
Magnification	放大倍率	0.158X	
Working Distance	工作距离	150mm	
F.No	光圈值	F6	
Object Telecentricity	物方远心度	<0.02°	
Distortion	光学畸变	<0.04%	
Resolution	分辨率	>0.3@165lp/mm	
DOF	景深	±13.6mm	
Mount	接口	C Mount	
Max Image Circle	像面	1.1″	2/3″
	芯片大小mm	12.8X9.6	8.8X6.4
Object perspective	物方视野mm	81X60.7	2.2X1.55

标记	处数	变更内容/原因	担当	变更日期

YIXIAN SENSE 易|显|传|感

图面名称	0.158X远心镜头规格书					
机种名称	BTL0.158X150F1					
绘 图			材 料	/	版 本	V0
校 对			表面处理	/	比 例	1:1
审 核			单 位	mm	页 次	1/1
批 准			视 图			A4