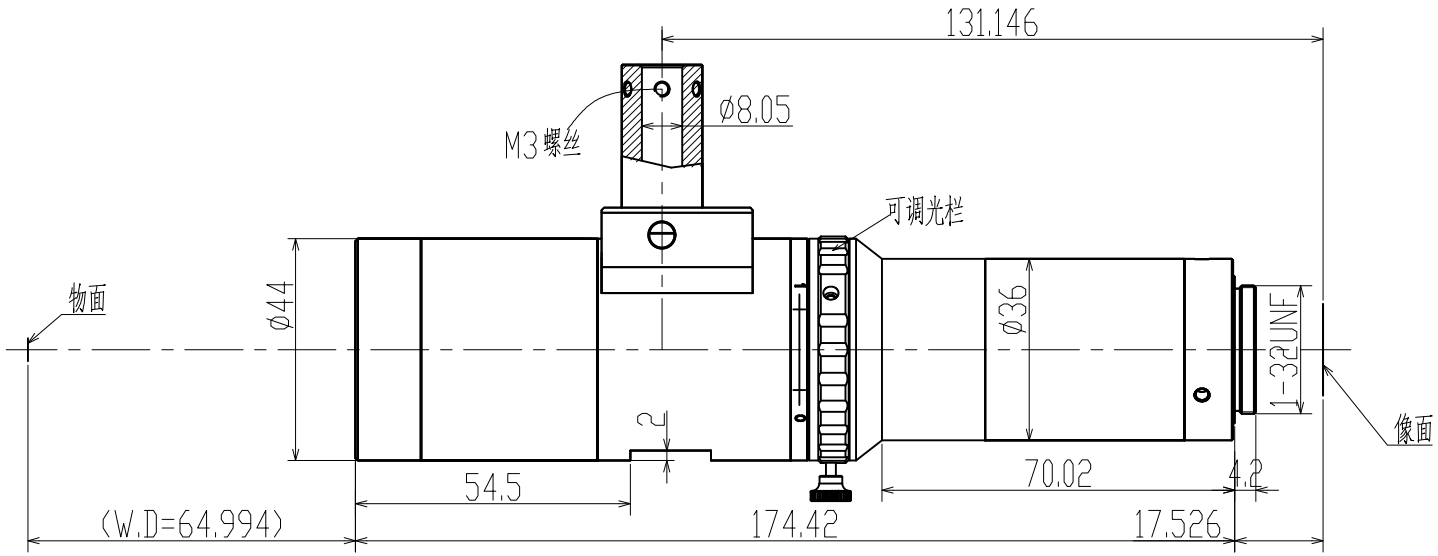

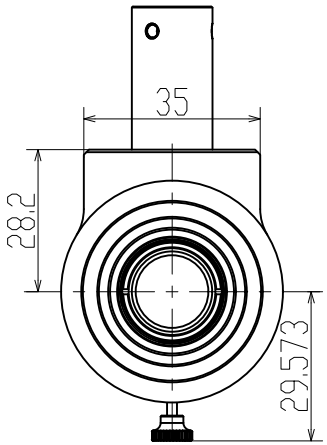

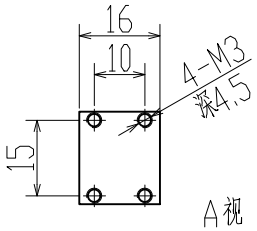

Specification			
Magnification	放大倍率	4X	
Conjugate Distance	物像距	256.9mm	
Working Distance	工作距离	65mm	
F.No	光圈值	F12~F36	
Object Telecentricity	物方远心度	<0.15°	
Distortion	光学畸变	<0.05%	
Resolution	分辨率	84lp/mm	
DOF	景深	0.04mm@3.45um	
NA	数值孔径	0.167	
Mount	接口	C Mount	
Max Image Circle	像面	2/3″	1.1″
	芯片大小mm	8.8X6.4	14.1X10.3
Object perspective	物方视野mm	2.2X1.6	3.5X2.5

标记	处数	变更内容/原因	担当	变更日期

YIXIAN SENSE 易|显|芯|感

图面名称	4X同轴远心镜头规格书					
机种名称	TC4X65A1.1-GL					
绘图			材料	/	版本	V0
校对			表面处理	/	比例	1:1
审核			单位	mm	页次	1/1
批准			视图			A4