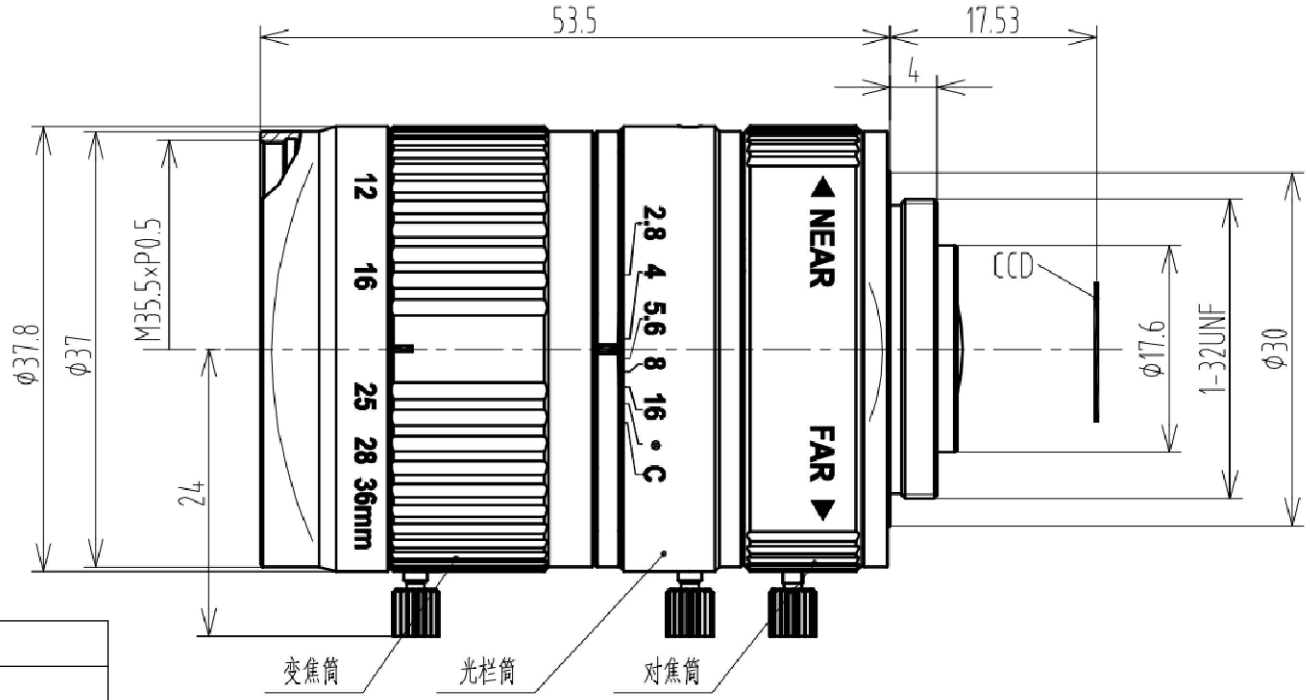

Specification			
Focal Length		f=12mm~36mm	
F/NO		F2.8~Close	
Image Size		2/3"(8.8X6.6mm)(Wide)	2/3"(8.8X6.6mm)(Tele)
Angle FOV WD500mm	V	291.28mm	100.52mm
	H	392.36mm	133.8mm
	D	495.7mm	166.76mm
Distortion(TV)		<0.5%	<0.1%
Focus distance(min)		0.1m	0.2m
Flange back		17.526mm in air	
Back focus		11.3mm in air	
Filter screw size		M35.5xP0.5	
Front/Rear Effective Dia		Front Ø30.5mm Rear Ø11mm	
Mount		C Mount	
Temperature		-10~+50°C	
Storage Temperature Range		-20~+60°C	

标记	处数	变更内容/原因	担当	变更日期							
					YIXIAN SENSE 易图特感			图面名称	12mm变倍工业镜头规格书		
								机种名称	FAV1236D02		
					绘 图			材 料	/	版 本	V0
					校 对			表面处理	/	比 例	1:1
					审 核			单 位	mm	页 次	1/1
					批 准			视 图			A4