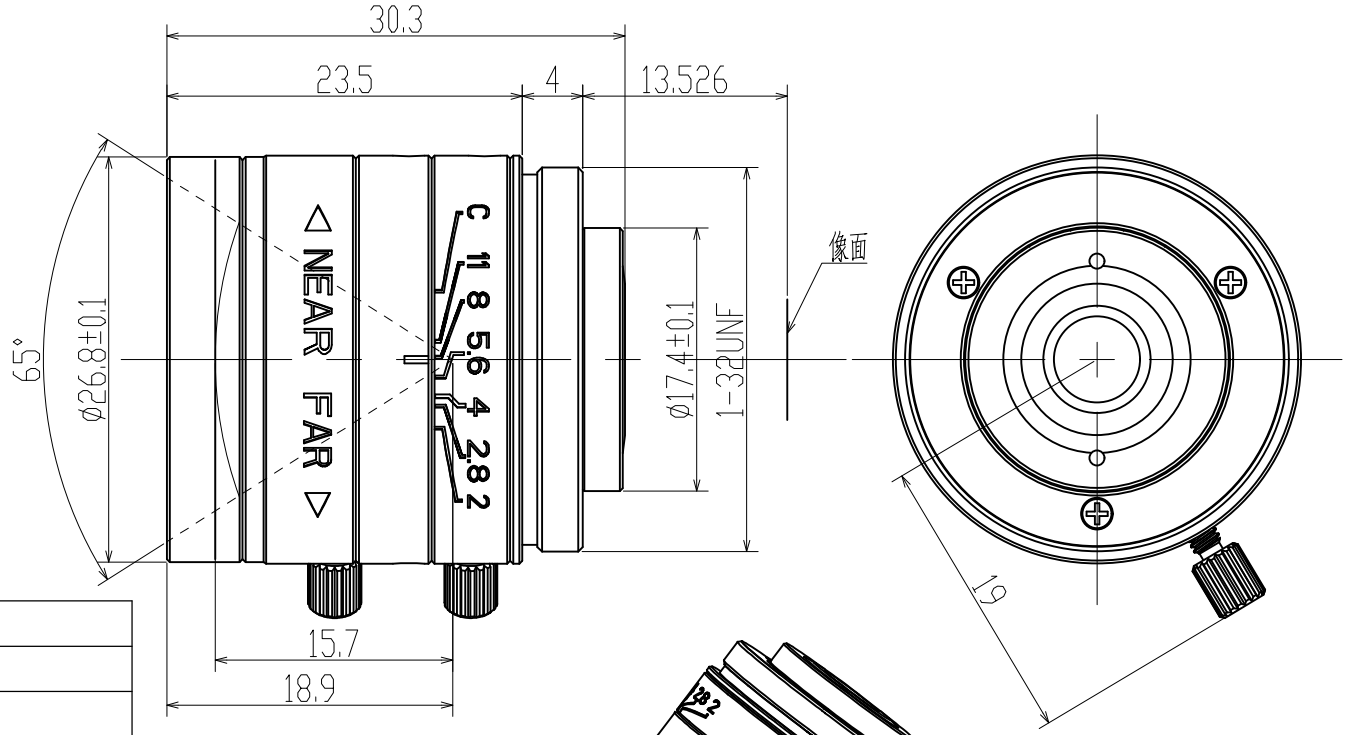

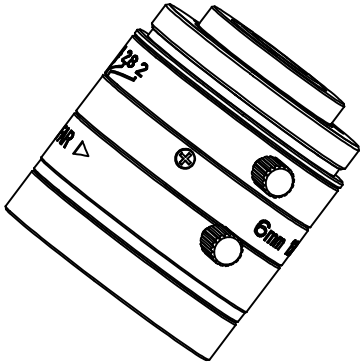

Specification				
Focal Length		f=6mm		
F/NO		F2~CLOSE		
Image Size		1/1.8"(7.2X5.3mm)	1/2.5"(5.76X4.32mm)	1/3"(4.8X3.6mm)
Angle FOV	H	59.6°	48.7°	41.9°
	V	46°	36.5°	31.4°
	D	69.8°	60.9°	52.4°
Distortion(TV)		<0.1%		
Focus distance(min)		0.1m		
Flange back		17.526mm in air		
Back focus		11.6mm in air		
Filter screw size		M25.5xP0.5		
Front/Rear Effective Dia		Front Ø18.12mm Rear Ø5.81mm		
Mount		C Mount		
Temperature		-10~+50°C		
Storage Temperature Range		-20~+60°C		

标记	处数	变更内容/原因	担当	变更日期							
					YIXIAN SENSE 易星传感			图面名称	6mm工业镜头规格书		
								机种名称	FA0620C02		
					绘 图			材 料	/	版 本	V0
					校 对			表面处理	/	比 例	1:1
					审 核			单 位	mm	页 次	1/1
					批 准			视 图			A4