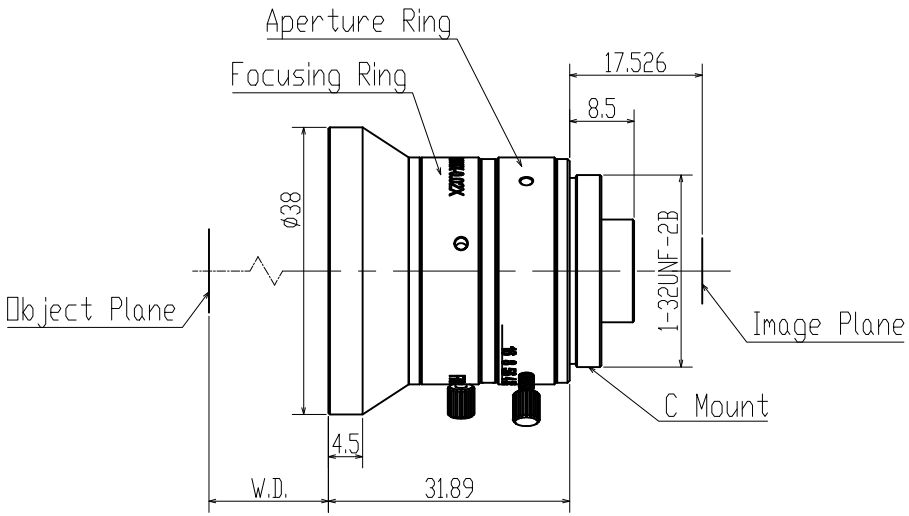

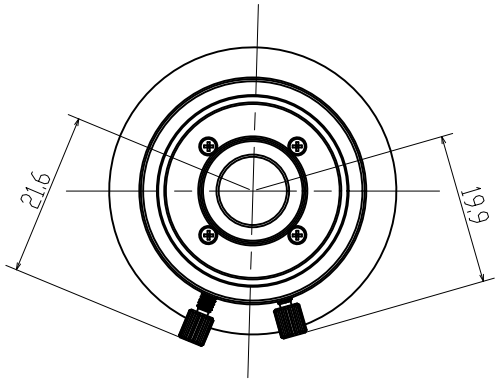

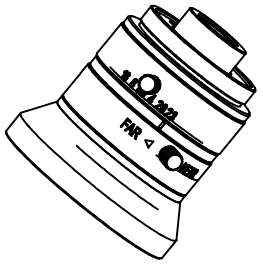

Specification		
Image Size	像面	1/1.8″
EFL	焦距	6mm
Optimal WD	建议工作距离范围	300~1000mm
Wavelenth	波长	可见光
F.No	通光孔径	F2.3
Distortion	畸变	<2%
Filter Size	滤镜尺寸	M37xP0.5
Mount	接口	C Mount
Field of View Angle 视场角(对角×水平×垂直)	1/1.8″	70.5°×61°×43°
	1/2.5″	59.5°×49.2°×38°
	1/3″	51.44°×42.2°×32.3°

标记	处数	变更内容/原因	担当	变更日期

YIXIAN SENSE 易|显|传|感

图面名称	6毫米工业镜头					
机种名称	FA0623C01-300					
绘 图			材 料	/	版 本	V0
校 对			表面处理	/	比 例	1:1
审 核			单 位	mm	页 次	1/1
批 准			视 图			A4