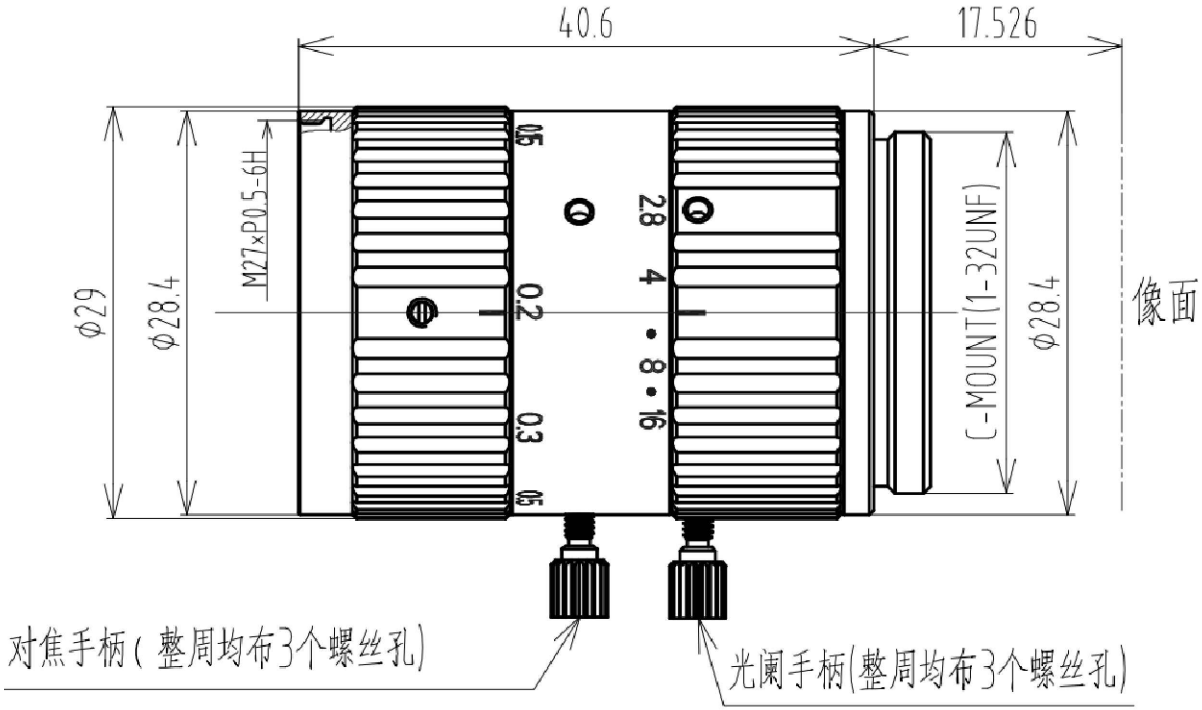

Specification				
Focal Length		f=16mm		
F/NO		F2.8~F16		
Image Size		2/3"(8.8X6.6mm)	1/2"(6.4X4.8mm)	1/3"(4.8X3.6mm)
Angle FOV	H	30.8°	22.6°	17.1°
	V	23.1°	17°	12.8°
	D	38.5°	28.3°	21.4°
Distortion(TV)		<0.1%	<0.1%	<0.1%
Focus distance(min)		0.1m		
Flange back		17.526mm in air		
Back focus		12.8mm(min)		
Filter screw size		M27xP0.5		
Front/Rear Effective Dia		Front Φ17.3mm Rear Φ7.6mm		
Mount		C Mount		
Temperature		-10~+50°C		
Storage Temperature Range		-20~+60°C		

标记	处数	变更内容/原因	担当	变更日期							
					YIXIAN SENSE 易图特感			图面名称	16mm工业镜头规格书		
								机种名称	FA1628D03		
					绘 图			材 料	/	版 本	V0
					校 对			表面处理	/	比 例	1:1
					审 核			单 位	mm	页 次	1/1
					批 准			视 图			A4