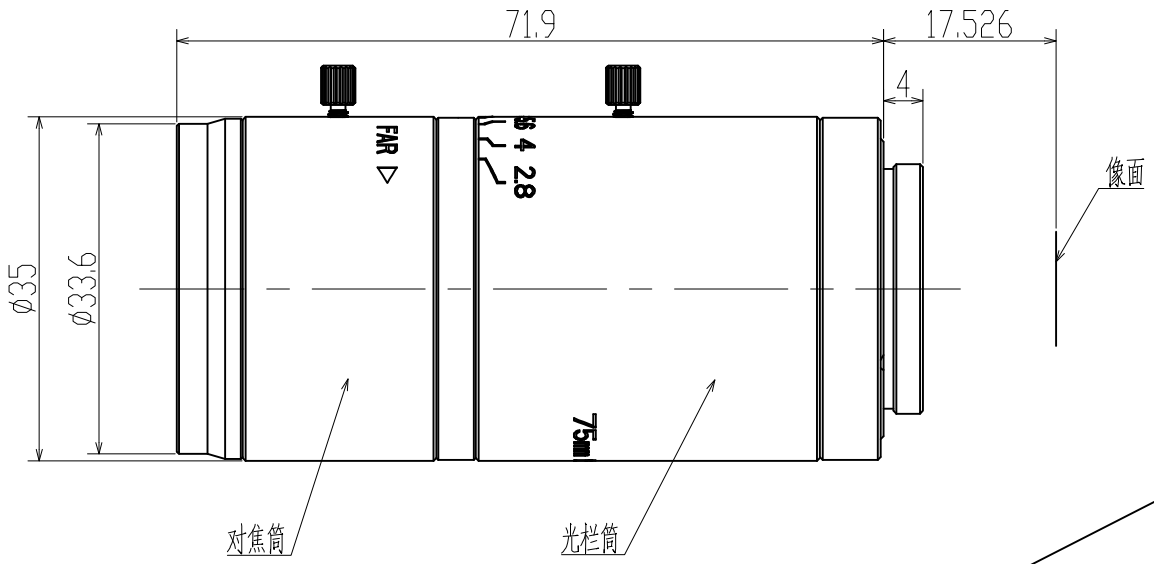

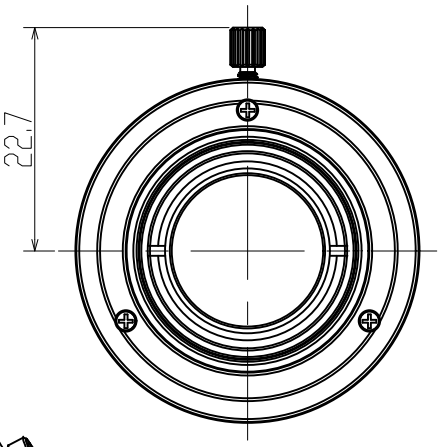

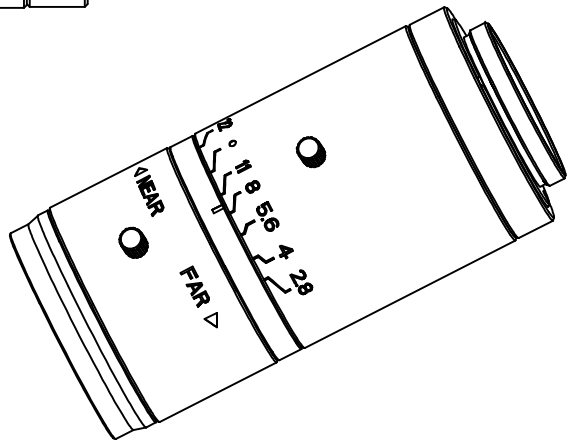

Specification				
Focal Length		f=75mm		
F/NO		F2.8~22		
Image Size		1/1.8"(7.2X5.3mm)	1/2.5"(5.76X4.32mm)	1/3"(4.8X3.6mm)
Angle FOV	H	5.4°	4.4°	3.66°
	V	4.04°	3.3°	2.75°
	D	5.84°	5.4°	4.6°
Distortion(TV)		<0.05%		
Focus distance(min)		0.5m		
Flange back		17.526mm in air		
Back focus		42.2~55.5mm in air		
Filter screw size		M30.5xP0.5		
Front/Rear Effective Dia		Front Ø24mm Rear Ø14.5mm		
Mount		C Mount		
Temperature		-10~+50°C		
Storage Temperature Range		-20~+60°C		

标记	处数	变更内容/原因	担当	变更日期

YIXIAN SENSE 易图特感

图面名称	75mm工业镜头规格书					
机种名称	FA7528C02					
绘图			材料	/	版本	V0
校对			表面处理	/	比例	1:1
审核			单位	mm	页次	1/1
批准			视图			A4