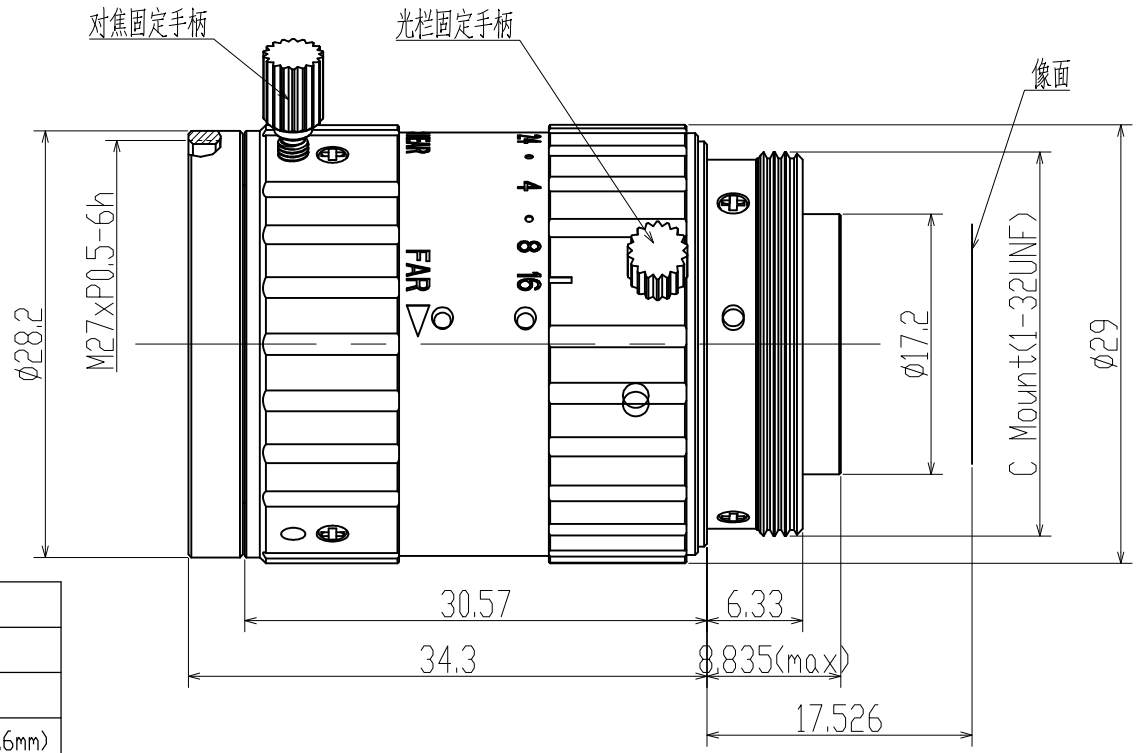

Specification				
Focal Length		f=25mm		
F/NO		F2.4~F16		
Image Size		1/1.8"(7.2X5.3mm)	1/2.5"(5.76X4.32mm)	1/3"(4.8X3.6mm)
Angle FOV	H	16.8°	14.6°	11.0°
	V	12.8°	11.0°	8.3°
	D	21.2°	18.3°	13.7°
Distortion(TV)		<0.1%	<|-0.1%|	<|-0.1%|
Focus distance(min)		0.1m		
Flange back		17.526mm in air		
Back focus		12.05mm(min)		
Filter screw size		M27xP0.5		
Front/Rear Effective Dia		Front ø14.3mm Rear ø9.2mm		
Mount		C Mount		
Temperature		-10~+50°C		
Storage Temperature Range		-20~+60°C		

标记	处数	变更内容/原因	担当	变更日期

YIXIAN SENSE 易星传感

图面名称	25mm工业镜头规格书						
机种名称	FA2524C02						
绘图			材料	/	版本	V0	
校对			表面处理	/	比例	1:1	
审核			单位	mm	页次	1/1	
批准			视图			A4	