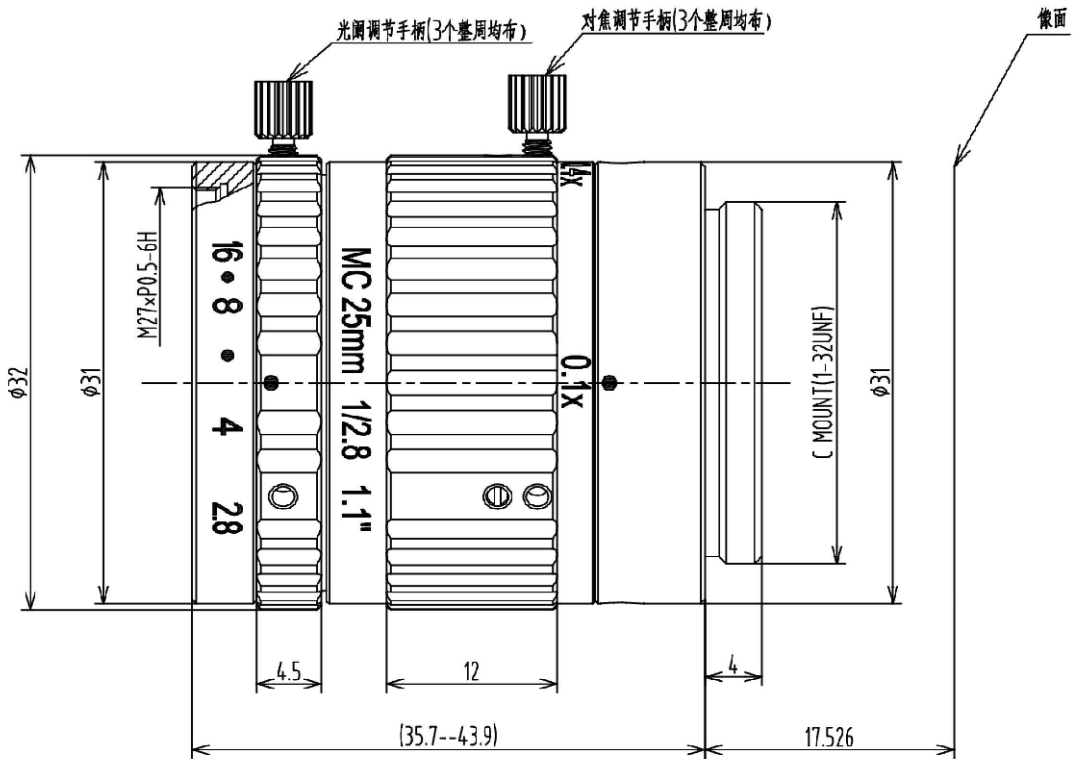

Specification		
EFL	焦距	f=25mm
F.No	通光孔径	f2.8~F16
Focus Distance	对焦距离	0.065m~0.26m
Flange Back	法兰距	17.526mm in air
Back Focus	机械后焦	/
Filter Screw Size	滤镜尺寸	M27xP0.5
REL. Illumination	相对照度	/
Mount	接口	C Mount
Field of View Angle 视场角(对角D×水平H×垂直V)	1/3″	/
	1/2″	/
	2/3″	/

Working Distance(mm)	Optical Magnification	1.1″ FIEL OF VIEW	
		H(°)	V(°)
65	0.4X	35	26
74.4	0.35X	40	30
85.4	0.3X	47	35
103.4	0.25X	56	42
125.4	0.2X	70	52.8
173.4	0.15X	93	70
260.4	0.1X	140	105

标记	处数	变更内容/原因	担当	变更日期

YIXIAN SENSE 易|显|传|感

图面名称	25mm微距镜头规格书						
机种名称	ML2528F02						
绘 图			材 料	/	版 本	V0	
校 对			表面处理	/	比 例	2:1	
审 核			单 位	mm	页 次	1/1	
批 准			视 图			A4	