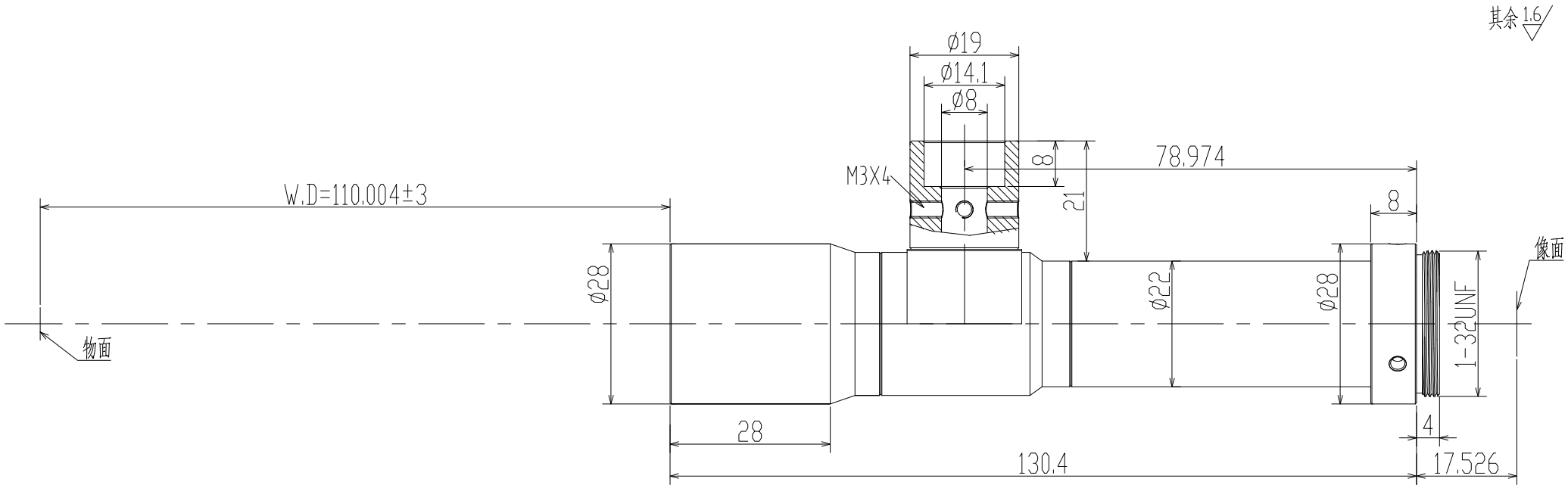

Specification			
Magnification	放大倍率	2X	
Conjugate Distance	物像距	257.9mm	
Working Distance	工作距离	110mm	
F.No	光圈值	F12	
Object Telecentricity	物方远心度	<0.3°	
Distortion	光学畸变	<0.07%	
Resolution	分辨率	3um	
DOF	景深	0.1mm	
NA	数值孔径	0.083	
Mount	接口	C Mount	
Max Image Circle	像面	2/3″	1/2″
	芯片大小mm	8.8X6.6	6.4X4.8
Object perspective	物方视野mm	4.4X3.3	3.2X2.4

标记	处数	变更内容/原因	担当	变更日期

YIXIAN SENSE 易|显|传|感

图面名称	2X同轴远心镜头规格书						
机种名称	TC2X110A23						
绘图			材料	/	版本	V0	
校对			表面处理	/	比例	1:1	
审核			单位	mm	页次	1/1	
批准			视图			A4	