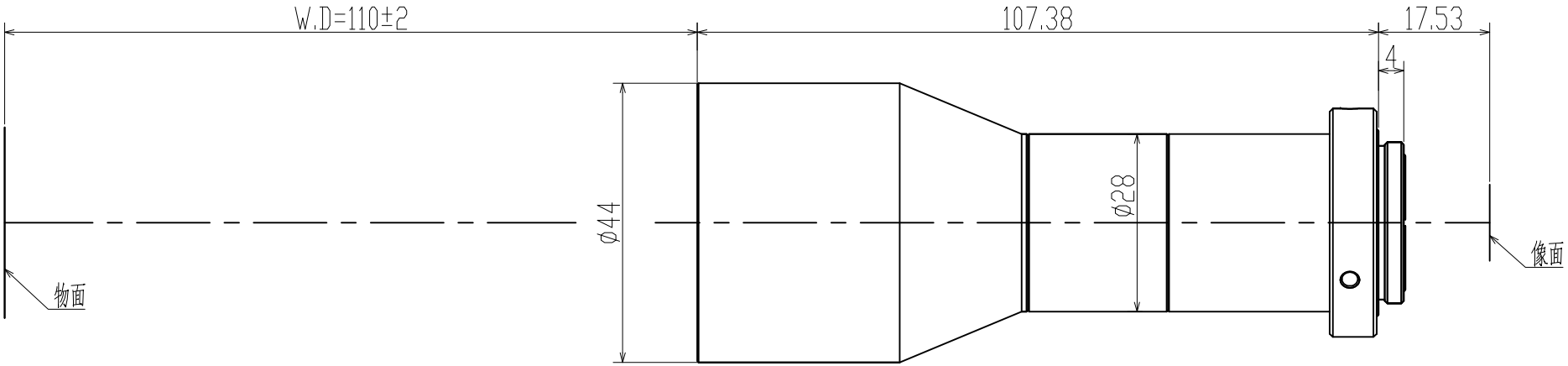

Specification			
Magnification	放大倍率	0.4X	
Conjugate Distance	物像距	234.1mm	
Working Distance	工作距离	110mm	
Wavelength	波长	可见光	
F.No	光圈值	F6.5	
Object Telecentricity	物方远心度	<0.12°	
Distortion	光学畸变	<0.01%	
Resolution	分辨率	0.3@140LP/mm	
DOF	景深	1.9mm	
NA	数值孔径	0.03	
Mount	接口	C接口	
Max Image Circle	像面	2/3″	1/2″
	芯片大小mm	8.8X6.4	6.4X4.8
Object perspective	物方视野mm	22X16	16X12

标记	处数	变更内容/原因	担当	变更日期

YIXIAN SENSE 易|显|传|感

图面名称	0.4X 非同轴远心镜头规格书					
机种名称	TL0.4X110AY23					
绘 图			材 料	/	版 本	V0
校 对			表面处理	/	比 例	1:1
审 核			单 位	mm	页 次	1/1
批 准			视 图			A4