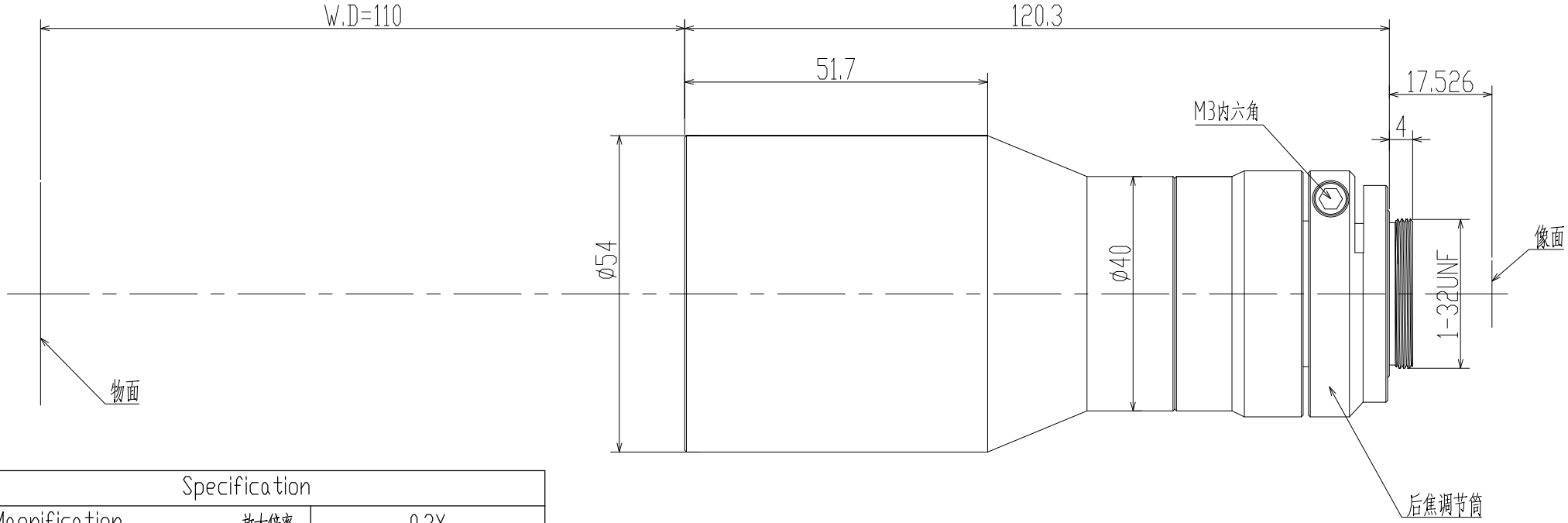

Specification			
Magnification	放大倍率	0.3X	
Conjugate Distance	物像距	247.9mm	
Working Distance	工作距离	110mm	
F.No	光圈值	F5.5	
Object Telecentricity	物方远心度	<0.1°	
Distortion	光学畸变	<0.05%	
Resolution	分辨率	>0.3@170lp/mm	
DOF	景深	1.74mm@3.45@F#6.5	
NA	数值孔径	0.027	
Mount	接口	C Mount	
Max Image Circle	像面	2/3″	1/2″
	芯片大小mm	8.4X7.1	6.4X4.8
Object perspective	物方视野mm	28X23.6	21.3X16

标记	处数	变更内容/原因	担当	变更日期

YIXIAN SENSE 易|显|传|感

图面名称	0.3X远心镜头规格书					
机种名称	BTL0.3X110AY23					
绘图			材料	/	版本	V0
校对			表面处理	/	比例	1:1
审核			单位	mm	页次	1/1
批准			视图			A4