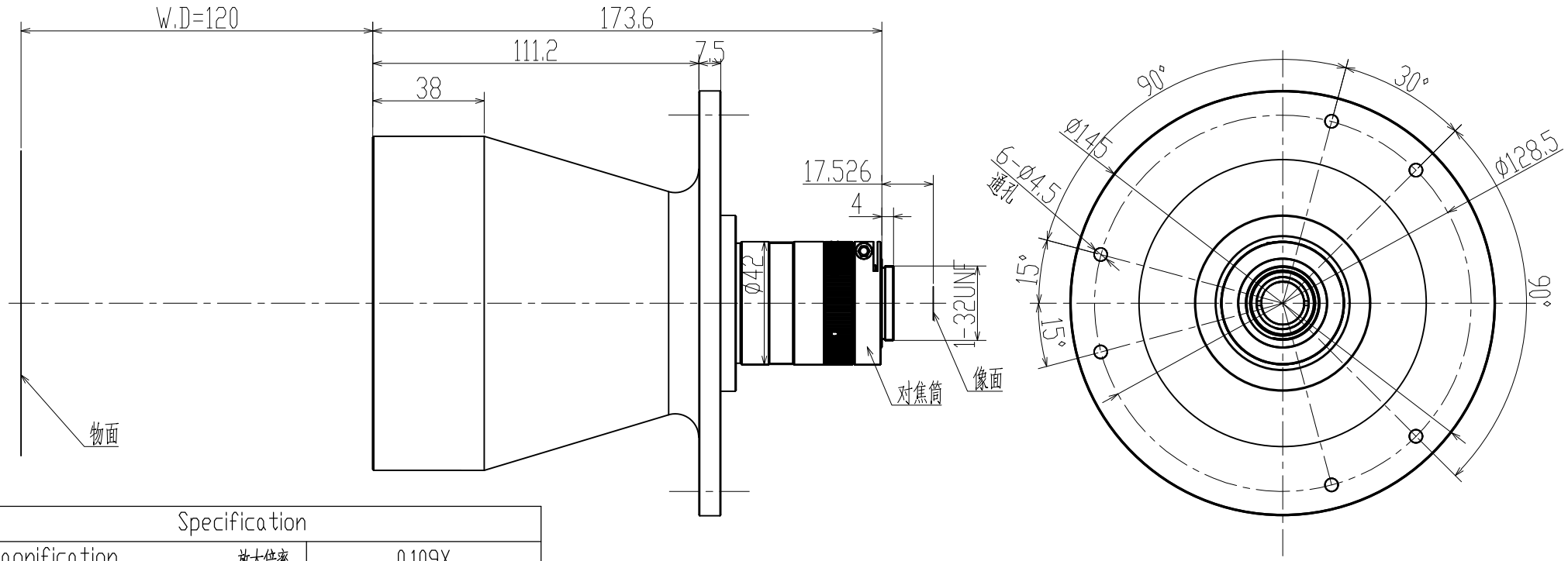

Specification			
Magnification	放大倍率	0.109X	
Conjugate Distance	物像距	311.1mm	
Working Distance	工作距离	120mm	
F.No	光圈值	F8	
Object Telecentricity	物方远心度	<0.1°	
Distortion	光学畸变	<0.05%	
Resolution	分辨率	>0.3@130lp/mm	
DOF	景深	16mm	
NA	数值孔径	0.027	
Mount	接口	C Mount	
Max Image Circle	像面	2/3″	1″
	芯片大小mm	8.8X6.4	12.8X9.6
Object perspective	物方视野mm	80.7X58.7	Ø100.9

标记	处数	变更内容/原因	担当	变更日期

YIXIAN SENSE 易|显|传|感

图面名称	0.109X远心镜头规格书					
机种名称	BTL0.109X120AY23					
绘 图			材 料	/	版 本	V0
校 对			表面处理	/	比 例	1:1
审 核			单 位	mm	页 次	1/1
批 准			视 图			A4