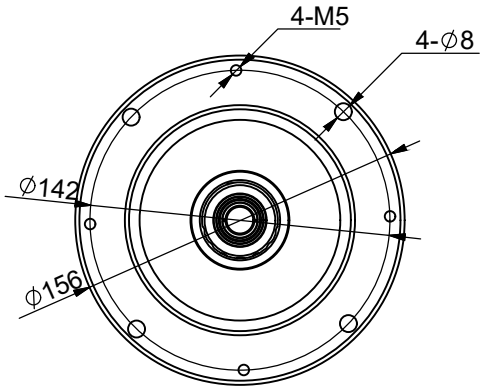

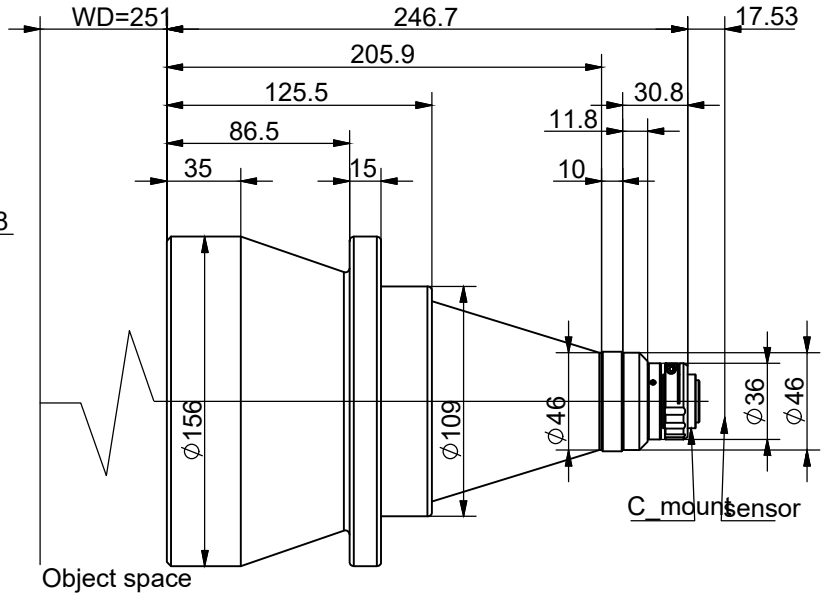

Specification		
Magnification	放大倍率	0.072X
Conjugate Distance	物像距	515.2mm
Working Distance	工作距离	251±3mm
F.No	光圈值	F4.18
Object Telecentricity	物方远心度	<0.1°
Distortion	光学畸变	<0.1%
MTF	像方MTF	237lp/mm>0.3
DOF	景深	±16mm
NA	数值孔径	/
Mount	接口	C Mount
Max Image Circle	像面	1/2.3"
	芯片大小mm	6.44X4.62
Object perspective	物方视野mm	89.4X64.1

标记	处数	变更内容/原因	担当	变更日期

YIXIAN SENSE 易|亚|传|感

图面名称	0.072X远心镜头规格书						
机种名称	BTL0.072X251B12						
绘图			材料	/	版本	V0	
校对			表面处理	/	比例	1:1	
审核			单位	mm	页次	1/1	
批准			视图			A4	