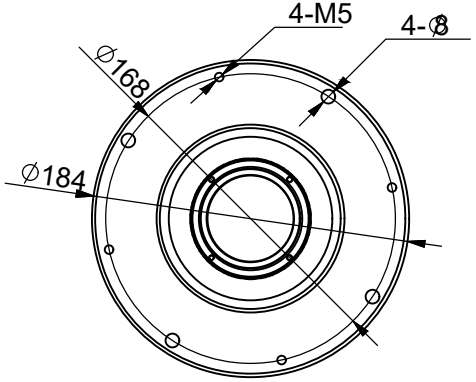

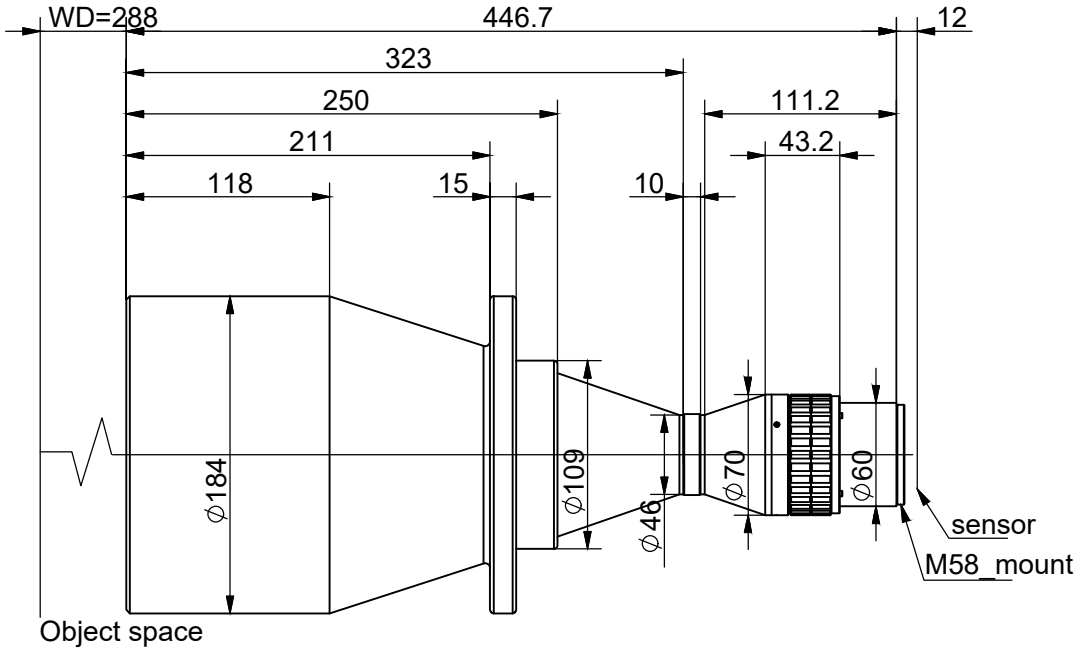

Specification			
Magnification	放大倍率	0.214X	
Conjugate Distance	物像距	746.7mm	
Working Distance	工作距离	288±4mm	
F.No	光圈值	F8	
Object Telecentricity	物方远心度	<0.1°	
Distortion	光学畸变	<0.1%	
MTF	像方MTF	85lp/mm>0.3	
DOF	景深	±7mm	
NA	数值孔径	/	
Mount	接口	M58 Mount	
Max Image Circle	像面	1.75″	
	芯片大小mm	22.53X16.9	
Object perspective	物方视野mm	105.2X78.9	

标记	处数	变更内容/原因	担当	变更日期

YIXIAN SENSE 易|显|传|感

图面名称	0.214X非同轴远心镜头规格书						
机种名称	BTL0.214X288B175						
绘图			材料	/	版本	V0	
校对			表面处理	/	比例	1:1	
审核			单位	mm	页次	1/1	
批准			视图			A4	