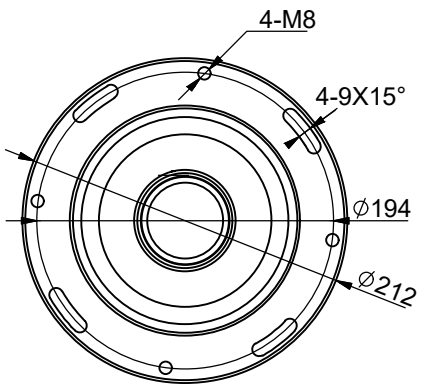

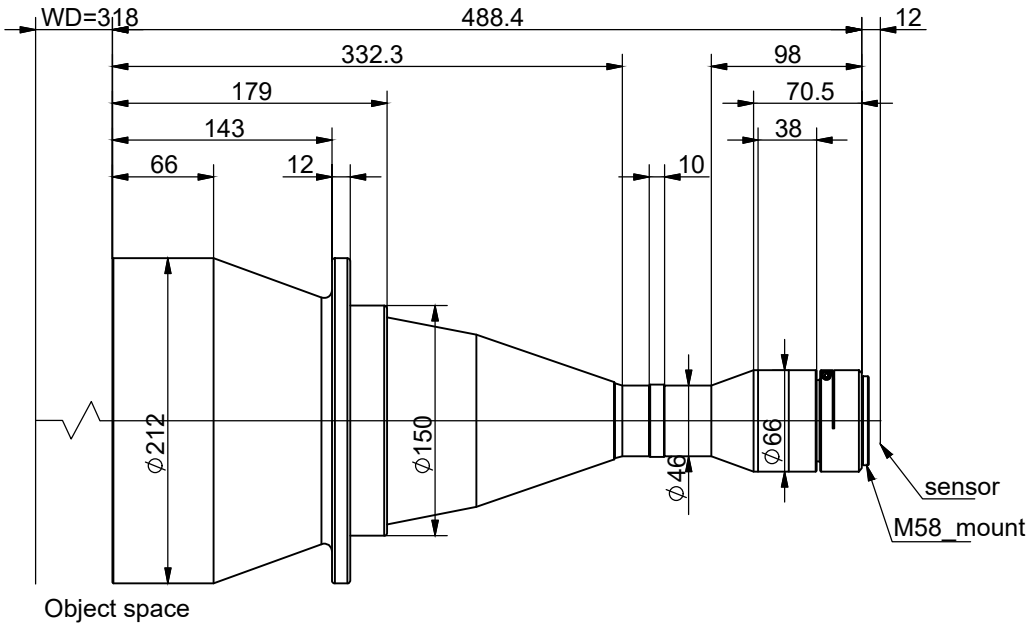

Specification			
Magnification	放大倍率	0.194X	
Conjugate Distance	物像距	818.4mm	
Working Distance	工作距离	318±4mm	
F.No	光圈值	F7.8	
Object Telecentricity	物方远心度	<0.1°	
Distortion	光学畸变	<0.1%	
MTF	像方MTF	81lp/mm>0.3	
DOF	景深	±7mm	
NA	数值孔径	/	
Mount	接口	M58Mount	
Max Image Circle	像面	2″	
	芯片大小mm	26.93X17.95	
Object perspective	物方视野mm	138.8X92.5	

标记	处数	变更内容/原因	担当	变更日期

YIXIAN SENSE 易|显|传|感

图面名称	0.194X非同轴远心镜头规格书						
机种名称	BTL0.194X318B2						
绘 图			材 料	/	版 本	V0	
校 对			表面处理	/	比 例	1:1	
审 核			单 位	mm	页 次	1/1	
批 准			视 图			A4	