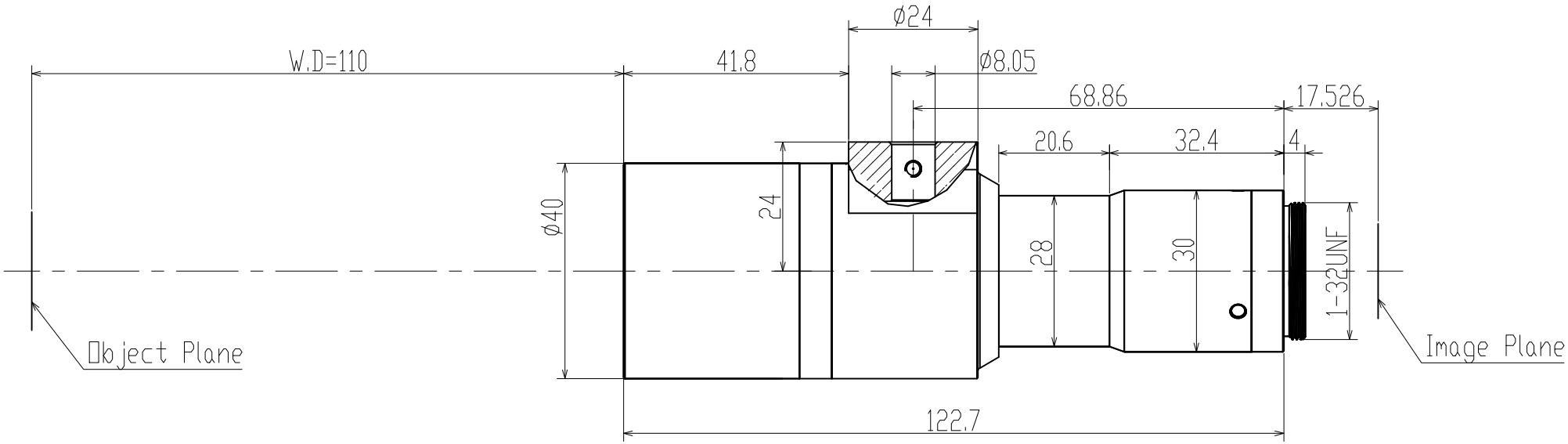


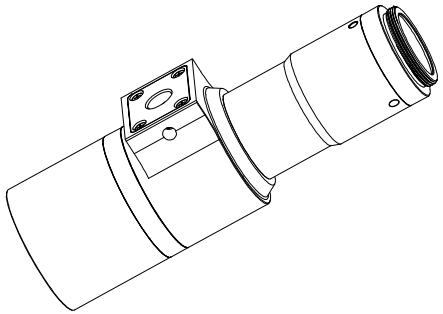

| Specification | | | |
|---|---|---|---|
| Magnification | 放大倍率 | 0.8X | |
| Conjugate Distance | 物像距 | 232.7mm | |
| Working Distance | 工作距离 | 110mm | |
| F.No | 光圈值 | F7.5 | |
| Object Telecentricity | 物方远心度 | <0.1° | |
| Distortion | 光学畸变 | <0.05% | |
| Resolution | 分辨率 | 5.2um | |
| DOF | 景深 | 0.5mm | |
| NA | 数值孔径 | 0.053 | |
| Mount | 接口 | C Mount | |
| Max Image Circle | 像面 | 2/3″ | 1.1″ |
| | 芯片大小mm | 8.8X6.4 | 14.1X10.3 |
| Object perspective | 物方视野mm | 11X8 | 17.6X12.8 |

| 标记 | 处数 | 变更内容/原因 | 担当 | 变更日期 |
|---|---|---|---|---|
| | | | | |

YIXIAN SENSE 易|显|传|感

| | | | | | | |
|---|---|---|---|---|---|---|
| 图面名称 | 0.8X同轴远心镜头规格书 | | | | | |
| 机种名称 | TC0.8X110A1.1 | | | | | |
| 绘图 | | | 材料 | / | 版本 | V0 |
| 校对 | | | 表面处理 | / | 比例 | 1:1 |
| 审核 | | | 单位 | mm | 页次 | 1/1 |
| 批准 | | | 视图 | | | A4 |