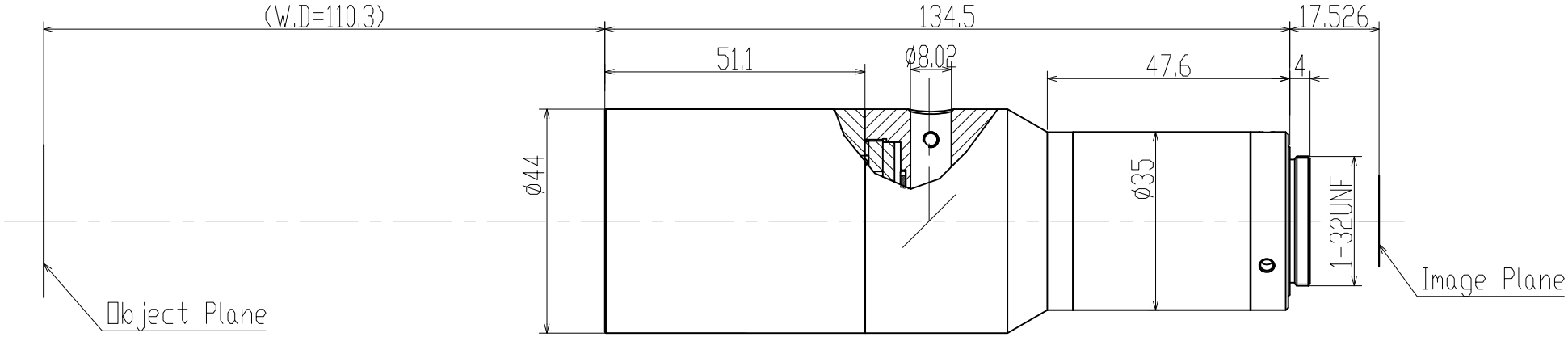

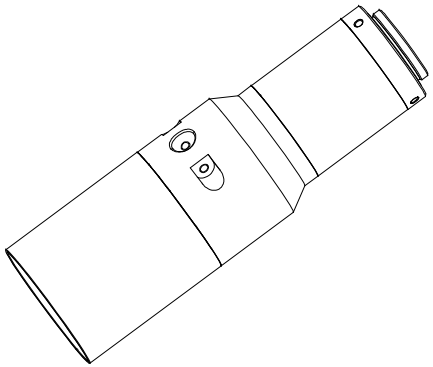

Specification			
Magnification	放大倍率	0.6X	
Conjugate Distance	物像距	262.3mm	
Working Distance	工作距离	110mm	
F.No	光圈值	F6.5	
Object Telecentricity	物方远心度	<0.03°	
Distortion	光学畸变	<0.02%	
Resolution	分辨率	>0.3@140lp/mm	
DOF	景深	0.8mm	
NA	数值孔径	0.046	
Mount	接口	C Mount	
Max Image Circle	像面	1″	1.1″
	芯片大小mm	12.8X9.6	14.1X10.3
Object perspective	物方视野mm	21.3X16	23.3X17.1

标记	处数	变更内容/原因	担当	变更日期

YIXIAN SENSE 易|显|传|感

图面名称	0.6X同轴远心镜头规格书					
机种名称	TC0.6X110A1.1					
绘图			材料	/	版本	V0
校对			表面处理	/	比例	1:1
审核			单位	mm	页次	1/1
批准			视图			A4