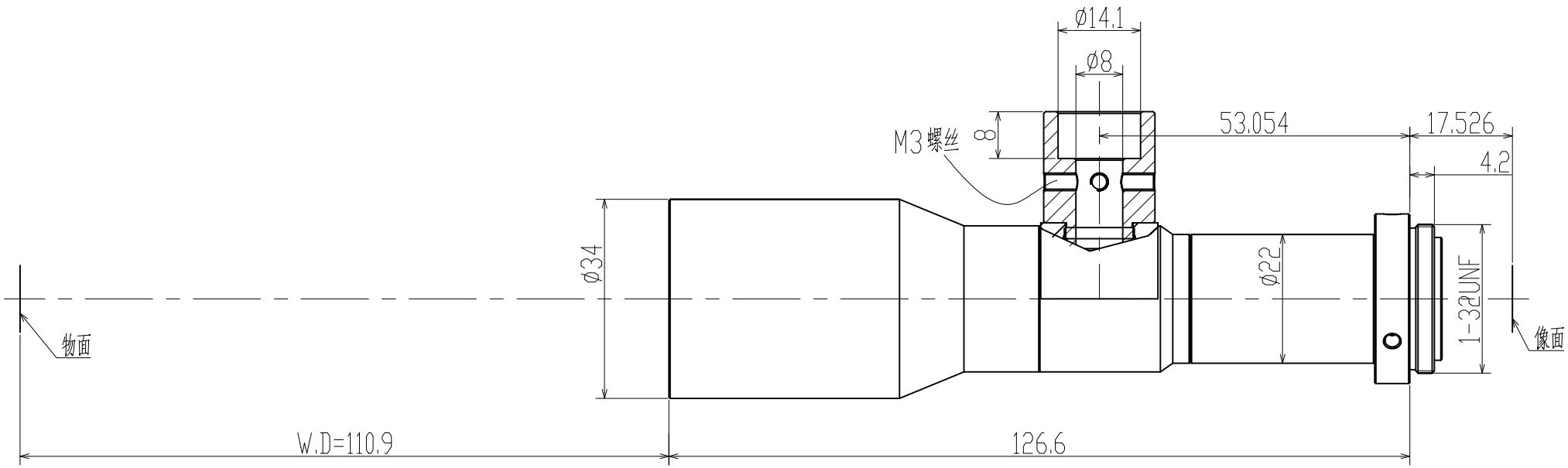

Specification			
Magnification	放大倍率	1X	
Conjugate Distance	物像距	255mm	
Working Distance	工作距离	110.9mm	
F.No	光圈值	F10	
Object Telecentricity	物方远心度	<0.15°	
Distortion	光学畸变	<0.05%	
Resolution	分辨率	>0.3@100lp/mm	
DOF	景深	0.27mm	
NA	数值孔径	0.049	
Mount	接口	C Mount	
Max Image Circle	像面	1/2″	2/3″
	芯片大小mm	6.4X4.8	8.8X6.4
Object perspective	物方视野mm	6.4X4.8	8.8X6.4

标记	处数	变更内容/原因	担当	变更日期

YIXIAN SENSE 易|显|传|感

图面名称	1X同轴远心镜头规格书					
机种名称	TC1X110A23					
绘图			材料	/	版本	V0
校对			表面处理	/	比例	1:1
审核			单位	mm	页次	1/1
批准			视图			A4